Поставщик Schneider Electric в Украине

ElectroTorg

electrotorg.biz.ua

Unica NEW

Каталог

electrotorg.biz.ua

Life Is On | Schneider Electric

Зміст

4 Представлення серії

47 Unica Механізми

55 Unica Wiser

59 Unica
Супорти
Коробки
Рамки

64 Unica System+

64 Unica Extend

68 Технічні дані

Шалено UNICAльна

Оновлену серію було розроблено на основі успішного дизайну електроустановчих виробів Unica. Зберігши конструктивні особливості, ми максимально модернізували серію з урахуванням потреб фахівців-електриків, дизайнерів та їхніх клієнтів. Оновлена серія Unica вирізняється інноваційним функціоналом, який застосовують у розумних будинках майбутнього. Ми додали нові кольори та матеріали, які пасуватимуть до будь-якого інтер'єру. Знайомтесь з оновленою Unica – шалено чарівною, простою й розумною!

Шалено чарівний оновлений дизайн

Unica містить низку оновлених форм, кольорів і матеріалів. Поряд зі стандартним білим кольором тепер існує темний антрацит, алюміній та багато інших сучасних кольорів, які ідеально пасуватимуть до будь-якого інтер'єру.
Для тих, хто більшою мірою орієнтований на зовнішнє оформлення, оновлена Unica пропонує покриття зі справжнього скла, каменю, дерева та каучуку.

Шалено проста

Завдяки продуманій та інноваційній конструкції серії Unica встановлення електроустановчих виробів відбувається дуже легко, що оцінить будь-який електрик. Під час розробки ми взяли до уваги всі аспекти, починаючи з модульної частини і масштабованих рішень та завершуючи сумісністю з попередньою серією Unica.

Шалено розумна

Інноваційні та інтуїтивні технології, втілені в серії Unica, забезпечують масштабованість системи, керування через Bluetooth, готові рішення розумного будинку за допомогою пристроїв Wiser, можливість під'єднання до KNX, завдяки чому сучасні будинки, офіси й адміністративні будівлі вдасться підготувати до майбутнього вже сьогодні.

Будинки та адміністративні будівлі

В основу дизайну серії Unica покладено принцип забезпечення будинків, офісів і адміністративних будівель електроустановчими виробами одного стилю для всіх типів встановлення.

Простота

Серія Unica відрізняється інноваційними дизайнерськими елементами, які встановити дуже просто.

Шалено чарівна

Чудовий дизайн оновленої серії Unica, який об’єднав в собі усі найсучасніші тренди, безумовно, викличе захоплення й змусить звернути на себе увагу.

Два нових варіанти дизайну

Оновлена серія Unica передбачає два нових варіанти дизайну рамки: Unica Studio та Unica Pure. Рамки Unica Studio доступні в трьох варіантах: Studio, Studio Color і Studio Metal. Натуральні матеріали – скло, камінь, каучук, дерево і метал – надають елегантності рамкам Unica Pure.

Unica Studio

Unica Pure

Механізми трьох кольорів

Серія Unica дозволяє поєднувати рамки з механізмами трьох кольорів: білий, антрацит та алюміній.

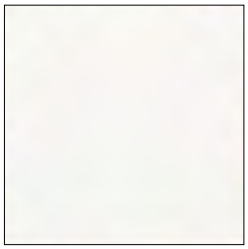

Білий

Антрацит

Алюміній

Unica Studio

Рамки Unica Studio мають сучасну форму, вироблені з трьох різних матеріалів і текстур – Studio, Studio Color та Studio Metal.

Дизайн, непідвладний часу

Unica Studio має квадратну рамку з округленими кутами й великою квадратною клавішею. Клавіші доступні в трьох класичних кольорах: білий, антрацит та алюміній. Ідеальний баланс форми, функціональності й актуального стилю дозволяє використовувати такий дизайн у сучасних та класичних інтер'єрах.

Ідеальне поєднання

В серії Unica доступні різні комбінації кольорів, які пасуватимуть до будь-якого інтер'єру.

Сучасний стиль

Використовуйте колір, як інструмент самовираження ваших клієнтів. Додайте динамічності житловим просторам, використовуючи рамки Unica Studio Color. Завдяки 9 відтінкам можна підібрати рамку до будь-яких меблів і шпалер.

Елегантні поверхні

Моделі Unica Studio Metal мають елегантну металеву поверхню у п'яти унікальних кольорах для оформлення стильних приміщень та створення стриманого інтер'єру. Ви можете відчути якість продукту завдяки м'яким текстурам і відтінкам, які нададуть витонченості будь-якому інтер'єру.

Studio

Основою оновленої серії Unica є Studio. Білий ідеально поєднується зі світлими стінами, а кольори антрацит та алюміній створюють виразні акценти в більш темних приміщеннях, що робить навколишній простір теплішим і затишнішим.

Unica Studio,
білий

Unica Studio,
антрацит

Unica Studio,
алюміній

Studio Color

Чотири стримані кольори підходять до будь-якого інтер'єру: від світлого і насиченого до більш м'якого затишного оформлення. А чотири динамічних кольори створюють яскраві акценти в монохромних приміщеннях. Завдяки сучасній формі, рівній та плавній поверхні рамки Unica Color являє собою рішення для стильних приміщень.

Unica Studio Color, ліловий

Unica Studio Color, червоний

Unica Studio Color, димчасто-сірий

Unica Studio Color, шоколад

Unica Studio Color, пісочний

Unica Studio Color, білий

Unica Studio Color, шампань

Unica Studio Color, зелене яблуко

Studio Metal

Дотик до рамок Unica Studio Metal стане незабутнім тактильним досвідом. Цю лінійку представлено п’ятьма суперсучасними варіантами текстури поверхні, яка додасть вишуканості інтер’єру. Окрім цього, вирішено проблему відбитків пальців на поверхні.

Unica Studio Metal, бронза

Unica Studio Metal, нікель

Unica Studio Metal, хром

Unica Studio Metal, золото

Unica Studio Metal, мідь

Unica Pure

Неможливо зрівнятися у своїй елегантності з розкішним зовнішнім виглядом дизайну Unica Pure. Завдяки квадратній формі і рамкам із натурального каменю, дерева, каучуку, металу та скла вироби створюють, дійсно, витончену атмосферу в елегантно оформлених приміщеннях.

Каучук

Unica Pure,
каучук

Камінь

Unica Pure,
камінь

Дерево

Unica Pure,
дуб

Unica Pure,
клен

Метал

Unica Pure,
матовий алюміній

Скло

Unica Pure,
матове скло

Unica Pure,
біле скло

Unica Pure,
чорне скло

Кольорові рішення

На відміну від монолітних рамок Unica Studio, вироби Studio Color, Studio Metal та Unica Pure складаються з передньої і задньої панелей, з'єднаних між собою. Передню панель представлено в різноманітних кольорах та матеріалах, а задню – у трьох варіантах кольору: білий, бежевий і антрацит. Колір механізму необхідно підбирати залежно від кольору задньої панелі рамки.

Studio Color

* ПІСОЧНИЙ/білий

ПІСОЧНИЙ/бежевий

ПІСОЧНИЙ/антрацит

ДИМЧАСТО-СІРИЙ/білий

ДИМЧАСТО-СІРИЙ/антрацит

ЛІЛОВИЙ/білий

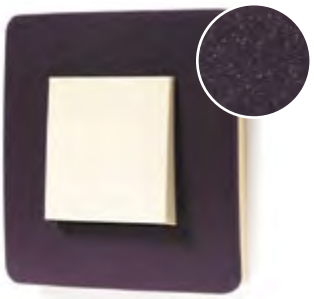

Спеціальні вкраплення переломлюють біле світло та надають виробу унікальності та особливого шарму

ЛІЛОВИЙ/бежевий

ЧЕРВОНИЙ/білий

Важливо знати

Задня панель, що має колір антрацит, однаково вдало поєднується з механізмами кольору антрацит та алюміній.

* Колір ПЕРЕДНЬОЇ/задньої панелей

Білий та бежевий

У Studio Color, окрім кольорових рамок, також представлено рамки білого й бежевого кольорів. На відміну від монолітних виробів Studio, такі рамки складаються з двох панелей.

ШОКОЛАД/білий

ШОКОЛАД/антрацит

ЗЕЛЕНЕ ЯБЛУКО/білий

ЗЕЛЕНЕ ЯБЛУКО/бежевий

БІЛИЙ/білий

ШАМПАНЬ/білий

Studio Metal

БРОНЗА/білий

БРОНЗА/бежевий

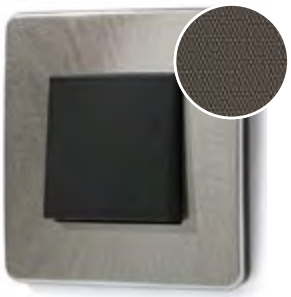

БРОНЗА/антрацит

ЗОЛОТО/білий

ЗОЛОТО/бежевий

ЗОЛОТО/антрацит

МІДЬ/білий

МІДЬ/антрацит

ХРОМ/білий

ХРОМ/антрацит

НІКЕЛЬ/антрацит

Нові відчуття

Унікальна поверхня рамок дарує нові тактильні відчуття й вирішує проблему відбитків пальців.

Unica Pure

МАТОВИЙ АЛЮМІНІЙ/білий

КАМІНЬ/антрацит

КЛЕН/білий

ДУБ/антрацит

МАТОВЕ СКЛО/білий

КАУЧУК/антрацит

БІЛЕ СКЛО/білий

ЧОРНЕ СКЛО/антрацит

Особливість дизайну

Задню панель рамки виконано у двох кольорах – білому та антрацит.

Шалено проста

Повністю оновлена серія Unica вирізняється простотою й легкістю монтажу, вона призначена як для житла, так і для адміністративних будівель. Сумісність із попередніми версіями Unica та її модульна конструкція забезпечують розмаїття варіантів і гнучкість встановлення.

Просте встановлення

Серія Unica включає унікальні супорти, модульні вимикачі та розетки, які значно полегшують роботу електриків. Новий дизайн забезпечує просте, швидке та ефективне встановлення. Доступні кнопки фіксаторів, розетки зі швидкозатискними клемами й додаткове місце для проводки – це не єдині інноваційні переваги. Модульна конструкція електроустановчих виробів забезпечує широкий спектр функцій та нових можливостей.

Просте кріплення

Завдяки новому розміру задньої частини панелі механізми фіксують безпосередньо на кабель-канал, що полегшує встановлення та пришвидшує його. Тепер один тип механізму можна використовувати і в будинках, і в адміністративних спорудах.

Сумісність

Оскільки серія Unica тривалий час була популярною в Європі, перед нами постала складна задача забезпечити сумісність оновленого продукту з попередніми версіями. Нові вироби серії Unica за потреби легко вбудувати в уже наявні схеми.

> “Одна з найважливіших особливостей серії Unica – це її рівень продуманості. Завдяки простоті конструкції за той самий проміжок часу вдасться встановити більше приладів порівняно з іншими серіями.”

Фредерік Беврі (Frédéric Beuvry)
SVP Industrial Design & Ergonomics

Просте встановлення

Монтаж електроустановчих виробів повинен бути оптимізований, пришвидшений і полегшений, а також мати максимально гнучкий характер, що безпосередньо пов'язано з простотою самої системи. Такі характеристики особливо важливі для електриків, тому ми заклали в серію Unica модульний принцип, спростили конструкцію та створили всі умови для швидкого встановлення.

Супорт

Надійна фіксація
Нова конструкція супорта забезпечує надійне кріплення механізмів

Можливість вирівнювання
Отвори для болтів дозволяють обертати супорт у будь-якому напрямку, аби скорегувати положення установлювальних коробок, якщо їх неправильно встановили. Ці отвори – оптимальне рішення в разі використання коробок прихованого монтажу

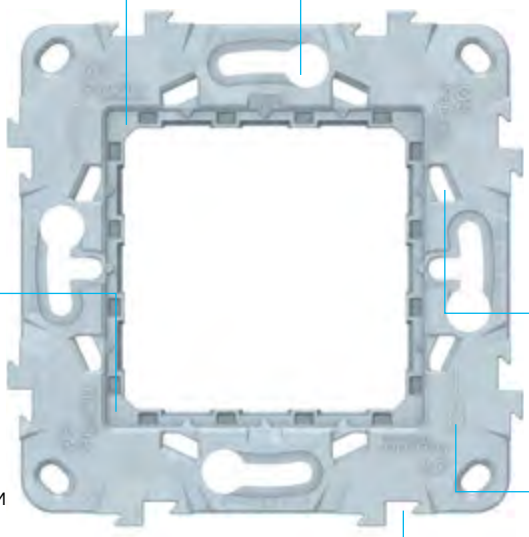

Міцна конструкція
Супорт оновленої серії Unica має більші розміри й жорсткість завдяки меншому розміру задньої частини механізму (40 x 40 мм). Такі характеристики забезпечують додаткову міцність супорта й допомагають уникнути пошкоджень під час кріплення

Надійне з'єднання
Менша похибка між супортом і рамкою призводить до міцнішого зчеплення під час монтажу

Інтуїтивно зрозуміла форма
Інтуїтивно зрозуміла форма отворів на передній і задній панелях супорта дозволяє зняти механізм, не пошкодивши його, а також уникнути травм у разі некоректного положення шуруповерта

Ідеальне розташування
Система «хвіст ластівки» дозволяє вирівнювати механізми один щодо одного

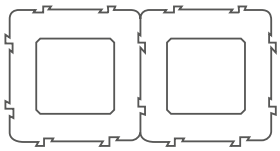

Монтажні лапки

Безпечна робота

Лапки захищено пластиковою кришкою для уникнення травм під час встановлення

Надійна фіксація

Довжину лапок збільшено для надійнішої фіксації в коробці. Почувши клацання, ви зрозумієте, що лапки правильно вставлено в супорт

Варіанти супорта

Zamak 1 пост або 2 модулі

Zamak 3 модулі

Zamak 4 модулі

Пластиковий 1 модуль

Переключись на продуману конструкцію

Додатковий простір
Зменшена глибина встановлення до 21 мм забезпечує додатковий простір для прокладання проводки

Просте зняття
Легке зняття механізмів із передньої та задньої сторін завдяки помітним неглибоким подовженим поглибленням

Міцне кріплення
Механізм міцніше тримається на супорті завдяки покращеній конструкції системи кріплення

Зрозуміла індикація вмикання/вимикання
Велика клавіша чітко показує положення в позиції «Увімк./Вимк.». Тепер у разі вимкнення клавіша відхиляється на більший кут, щоб забезпечити повне розділення контактів і уникнути виникнення електричної дуги, що дозволяє збільшити рівень безпечності та стабільності роботи вимикача

Швидке підключення
Більш помітні та доступні зажими, завдяки яким можна легко і швидко закріпити кабель

Просте підключення
Електрична схема вказана на задній панелі механізму для швидкого та зручного підключення

Легке введення кабелю
Кабельні входи конусоподібної форми дозволяють легко вставляти провід у швидкозатискні клеми. Навіть більш грубі дроти можна підключити швидше завдяки великому діаметру отворів

Закриті кабельні входи
Невикористані кабельні входи можуть бути закритими для того, щоб уникнути неправильного встановлення

Зручна перевірка спереду
Особливості механізму вимикачів і кнопкових вимикачів роблять монтаж зручним та безпечним, навіть у вже встановлених механізмах. За допомогою контрольних точок можна зручно перевіряти роботу всіх функцій і проводити контрольне тестування спереду. Крім того, не потрібно розбирати вимикач – доступ до контрольних точок здійснюється шляхом простого зняття клавіш.

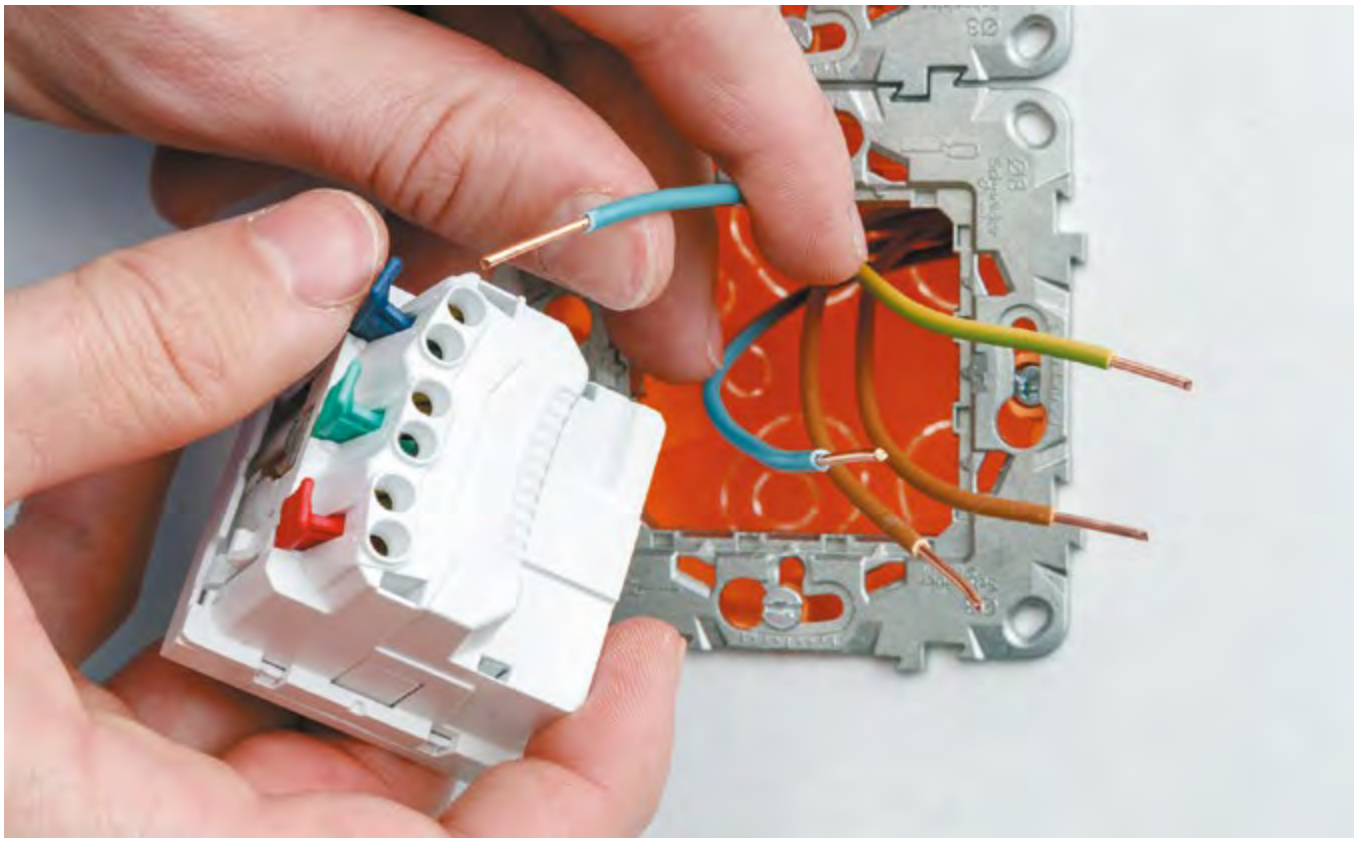

Додаткові функції

Вимикач і кнопковий вимикач

На вимикачах і кнопкових вимикачах отвори для кабелів фази та нейтралі розміщено зверху, тому немає необхідності перевертати механізм для приєднання різних кабелів

Тонший механізм

Усі вимикачі білого кольору мають менший розмір задньої частини механізму, завдяки чому існує додатковий простір для прокладання дротів

Перехресний перемикач

Завдяки різній колірній індикації електросхем їх просто розрізнити, а встановлення відбувається швидше та легше

Спробуй різноманітність

Оновлена серія Unica вирізняється багатоманіттям вибору: від стандартних вимикачів із підсвічуванням до кнопкових вимикачів, вимикачів для жалюзі, карткових вимикачів та ін.

Вимикачі і кнопкові вимикачі

Вимикачі 10AX, кнопкові вимикачі 10A, перемикачі, перехресні перемикачі й двополюсні вимикачі, обладнані швидкозатискними клемами або гвинтовими затискачами – опції серії Unica, які дозволяють підібрати ідеальний варіант для будь-якого випадку.

Вимикачі для жалюзі

Вимикачі Unica для жалюзі мають інтуїтивно зрозумілу кнопку «Стоп» посередині, також клавіші «Вверх» і «Вниз» із відповідними стрілками.

Карткові вимикачі

Спрощена конструкція із двох модулів (раніше було три модулі) карткового вимикача Unica відрізняється компактністю і більшою гнучкістю застосування. Такі вимикачі можна встановити без зняття лицьової панелі, як й інші вимикачі оновленої серії.

Розетки зі швидкозатискними клемами

Додатковий простір
Зменшена глибина встановлення до 21 мм забезпечує додатковий простір для прокладання проводки

Просте зняття
Легке зняття механізмів із передньої та задньої сторони супорта завдяки помітним канавкам. Демонтаж лицьової панелі механізму також не вимагає жодних зусиль

Захист від зовнішніх впливів
Вбудовані шторки захищають від випадкового доторку та потрапляння сторонніх предметів

Легке введення кабелів
Кабельні входи конусоподібної форми дозволяють легко вставляти кабель й швидкозатискні клеми. Навіть більш грубий кабель можна підключити швидше завдяки великому діаметру отворів

Швидке під'єднання
Швидкозатискні клеми розетки й кольорові затискачі забезпечують швидке та легке закріплення і зняття кабелю без необхідності демонтажу лицьової панелі

Особливі розетки

Розетка з кришкою, що відкривається на 180°

Подвійна розетка

Оновлена серія Unica охоплює всі види розеток – одинарні, подвійні і багатопостові. Вони мають додаткові захисні функції, гвинтові затискачі та швидкозатискні клеми для швидкого встановлення, із додатковим простором для проводу і великими отворами для зручного приєднання кабелів.

Сумісність

Оскільки початкова серія Unica тривалий час була однією з найпопулярніших у Європі, ми прагнули забезпечити сумісність оновлених електроустановчих виробів з їхніми попередніми механізмами.

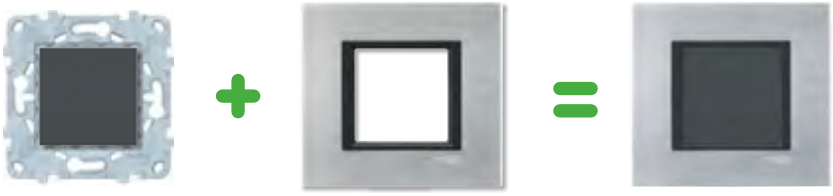

Механізм Unica NEW + Рамка Unica = Механізм Unica NEW із рамкою Unica

Механізм Unica чи Механізм Unica NEW + Рамка Unica Studio NEW = Механізм Unica/Unica NEW із рамкою Unica Studio NEW

Монтаж у систему OptiLine 45 шляхом простого “кліку” без використання супорта

Модульна серія Unica завдяки продуманим рішенням робить монтаж швидким і зручним. Unica ідеально поєднується з елементами системи OptiLine 45 – кабельними каналами, лючками, мініколонами, сервісними стійками.
Немає потреби щось обрізати чи користуватися адаптерами.

Одна серія для всіх випадків

Серію Unica можна використовувати як для традиційного прихованого й відкритого монтажу на стіну, так і для монтажу в кабель-канали, люки, мініколони та стійки системи OptiLine 45, що дозволяє виконувати всі проектні рішення в єдиному стилі.

Монтаж шляхом прямого «кліку» без використання супорта

Unica System+

Модульна серія Unica в поєднанні з розетковими блоками System+ створює широкі можливості для оснащення робочих місць. System+ є оптимальним рішенням для офісів й інших адміністративних будівель, де є необхідність в індивідуальних механізмах та функціях.

Асортимент

Unica System+ доступна в декількох розмірах, що дозволяє встановлювати від 4 до 10 механізмів, а також у двох варіантах – із вертикальним та горизонтальним розміщенням механізмів. Залежно від способу встановлення наявні розеткові блоки для прихованого й відкритого монтажу.

Палітра кольорів

Усі розеткові блоки Unica System+ постачають у трьох кольорових варіантах – білий, алюміній і антрацит.

Білий

Антрацит

Алюміній

	Відкритий монтаж	Прихований монтаж
Вертикальне розміщення механізмів		
Горизонтальне розміщення механізмів		

Unica System+ для відкритого монтажу

Горизонтальне встановлення

Сумісність із монтажними коробками
Розеткові блоки можуть бути розміщені поверх встановленої монтажної коробки, яку використовують для підведення кабелів до боксу зі стіни замість підведення їх через настінний кабель-канал

Захист
Змінні перегородки забезпечують розділення кабелів живлення та передачі даних для більшої безпеки. Також перегородки можна використовувати як із горизонтальними, так і з вертикальними кабель-каналами

Для швидкого монтажу
Unica System+ постачають з уже встановленими, але не закрученими до кінця гвинтами, що економить час у процесі монтажу

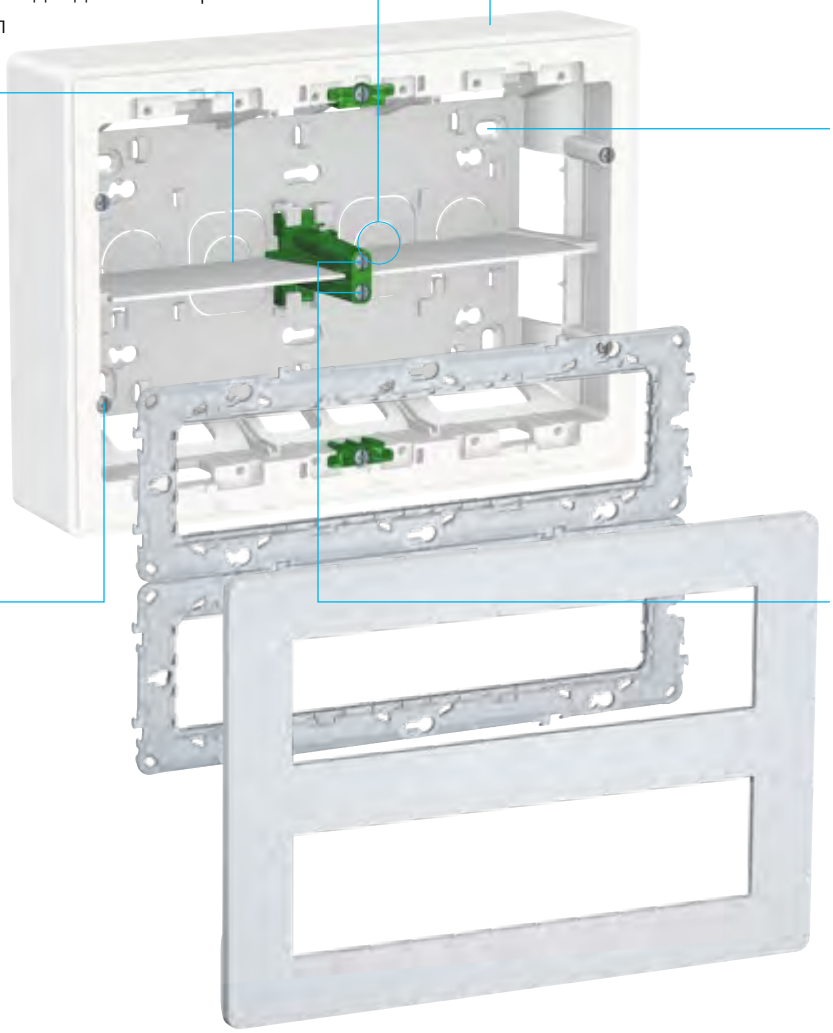

Гнучкий монтаж
Попередньо накреслені отвори для введення кабелю дозволяють обійтися без використання спеціального інструменту

Зручність регулювання
Конструкція монтажних отворів дозволяє переміщення боксу в обох напрямках для вирівнювання положення по вертикалі і горизонталі

Подвійна орієнтація
Гвинтові стійки можна використовувати для горизонтальної фіксації рамок

Адаптер для встановлення модульного обладнання
Для встановлення модульного обладнання, наприклад Acti9, в системі є спеціальний адаптер, який дозволяє встановити до 2 модулів Ш=18 мм

Вертикальне встановлення

Захист
Перегородки, які можна знімати, забезпечують розділення кабелів живлення та передачі даних для більшої безпеки. Перегородки також можна використовувати як з горизонтальними, так і з вертикальними кабель-каналами

Гнучкий монтаж
Попередньо накреслені отвори для введення кабелю дозволяють обійтися без використання спеціального інструменту. Гвинтову стійку можна встановити вертикально та горизонтально, що розширює можливості для встановлення

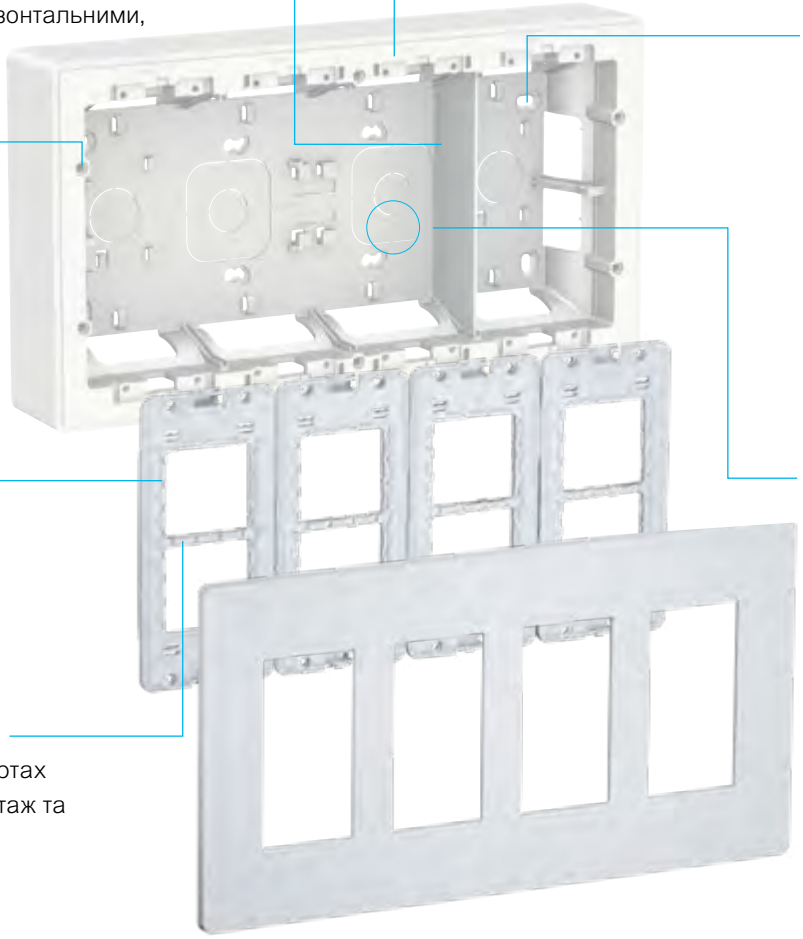

Для швидкого монтажу
Unica System+ постачають з уже встановленими, але не закрученими до кінця гвинтами, що економить час у процесі монтажу

Зручність регулювання
Конструкція кріпильних отворів дозволяє переміщення боксу в обох напрямках для вирівнювання положення по вертикалі і горизонталі

Зручне кріплення
Супорт встановлюють у бокс без використання інструмента

Сумісність із монтажними коробками
Розеткові блоки можуть бути розміщенні зверху на встановленій монтажній коробці, яку використовують для підведення кабелів до боксу зі стіни замість підведення кабелів через настінний кабель-канал

Просте натискання
Невеликі защіпки на супортах забезпечують легкий монтаж та демонтаж супорта

Unica System+ для прихованого монтажу

Горизонтальне встановлення

Підвищена жорсткість
Більш жорсткі коробки забезпечують легшу вертикальну чи горизонтальну фіксацію рамок

Додаткова безпека
Вмонтовані перегородки надійно розділяють силові кабелі та кабелі зі слабким струмом

Подвійна орієнтація
Гвинтові стійки забезпечують фіксацію рамок у горизонтальному положенні

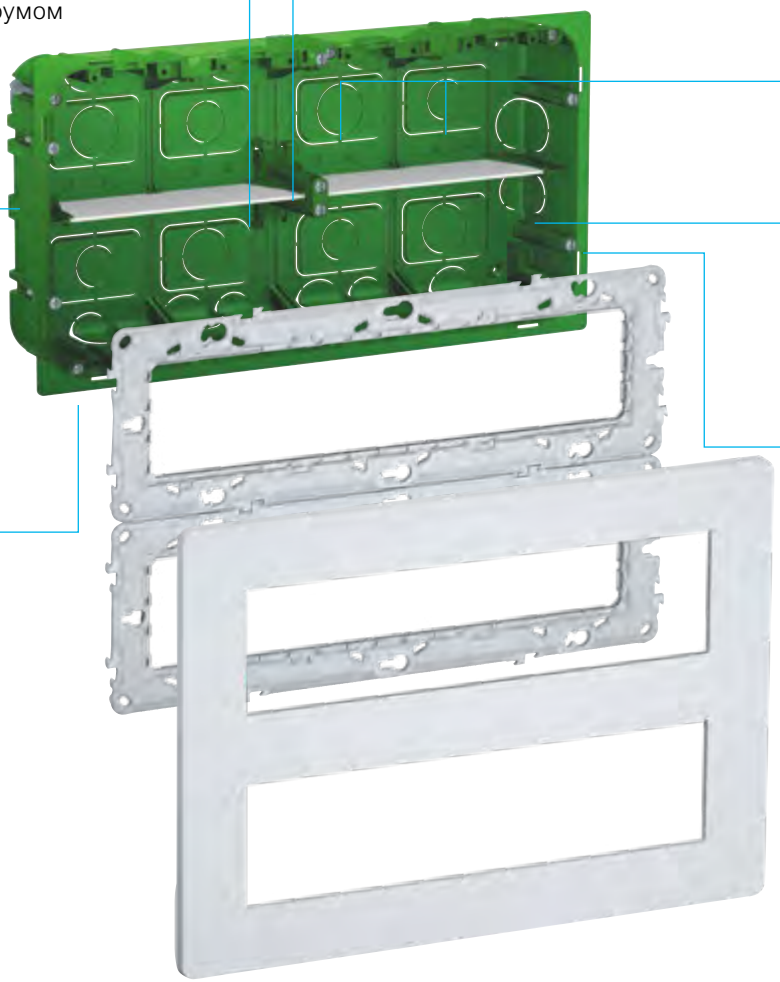

Отвори для труб діаметром 20 і 25 мм

Простір для телекомунікаційних кабелів
Глибина коробки 50 мм, що важливо для монтажу кабелів категорії 6 і 6A

Легке свердління
Широкі отвори, які дозволяють точно виконати розмічування місць свердління на стіні

Широка й тонка рамка
Широка рамка чудово приховує краї та нерівності отвору в стіні, навіть якщо він має більший розмір, ніж необхідно для монтажу коробки

Закручені гвинти
Повністю вкручені гвинти для захисту від потрапляння пилу й інших матеріалів в отвори

Вертикальне встановлення

Підвищена жорсткість
Більш жорсткі коробки забезпечують легшу вертикальну чи горизонтальну фіксацію рамок

Додаткова безпека
Вмонтовані перегородки надійно розділяють силові кабелі та кабелі зі слабким струмом

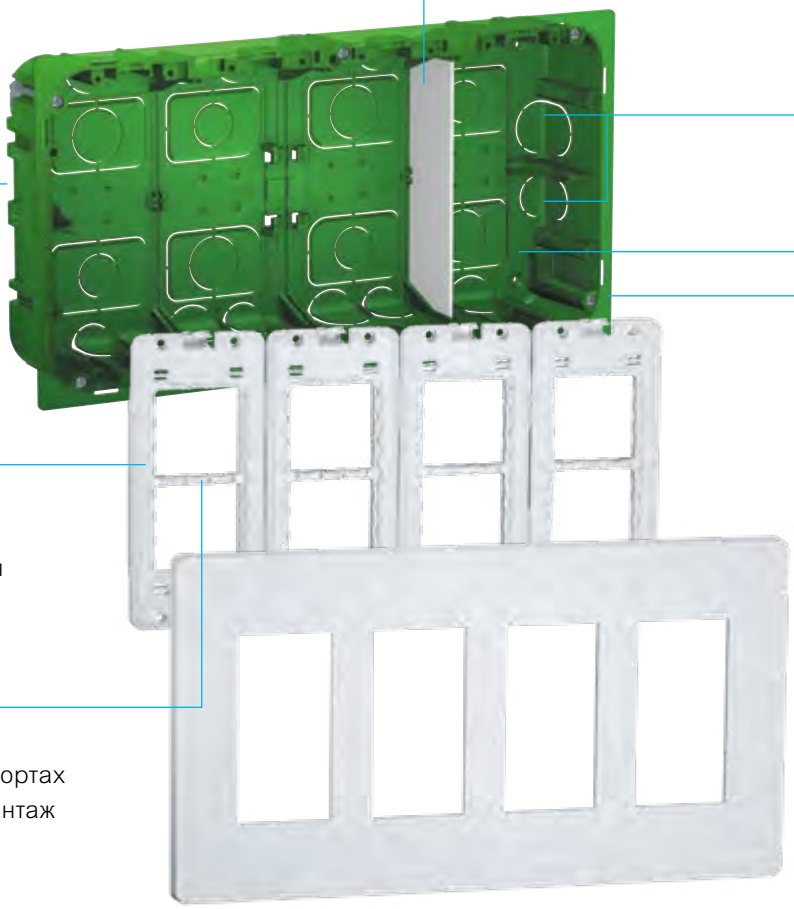

Отвори для труб діаметром 20 і 25 мм

Простір для телекомунікаційних кабелів
Глибина коробки 50 мм, що важливо для монтажу кабелів категорії 6 і 6A

Легке свердління
Широкі отвори, які дозволяють точно виконати розмічування місць свердління на стіні

Зручне кріплення
Супорт встановлюють у бокс без використання інструментів

Широка й тонка рамка
Широка рамка чудово приховує краї та нерівності отвору в стіні, навіть якщо він має більший розмір, ніж необхідно для монтажу коробки

Просте замикання
Невеликі защіпки на супортах забезпечують легкий монтаж та демонтаж супорта

Сумісність із будь-якими механізмами Unica

Unica System+ призначено для монтажу будь-яких механізмів Unica, включаючи подвійні силові розетки. Завдяки спеціальному адаптеру є можливим встановлення модульних пристроїв, таких як Acti 9.

Подвійна силова розетка

IPT-термінал
Подвійні розетки Unica мають спеціальні клеми, які дозволяють під'єднати кабельні жили, не знімаючи з них ізоляцію. Ми називаємо їх IPT (insulated piercing terminals). Вам не потрібні інструменти, просто вставте дроти в отвори та закрийте важелі. Демонтаж кабелю виконується так само просто

Гвинти на зворотному боці
Немає потреби знімати лицьову панель для підключення кабелів

Під'єднання кабелів різного типу
Для підключення можна використовувати як жорсткі, так і гнучкі кабелі з перетином 1,5 і 2,5 мм²

Легке підключення
Великі важелі, які відкриваються на 90° для легкого під'єднання й від'єднання кабелів

RJ45

Вікно для маркування
Використовують для ідентифікації конектора

Захисні шторки
Перешкоджають потраплянню всередину пилу й різних предметів, коли конектор не використовується

Універсальність
Центральна плата підходить до будь-якого конектора S1 компанії Schneider Electric

Шалено розумна

Все що Ви забажаєте віднайдеться у серії Unica – від стандартних функцій комфорту до комплексних систем із можливістю керування зі смартфона. Завдяки масштабованості та інноваційності серія Unica ідеально підходить для створення розумного будинку за умови використання підключених пристроїв Wiser.

Рішення для розумного будинку разом із Wiser

Пристрої Wiser – унікальні електронні механізми. Комбінації розумних функцій, вбудовані в одному пристрої чи об'єднаних у групу електроустановчих виробів, дозволяють створити індивідуальні «сцени», які задовольнять забаганки клієнтів. Можна легко й просто запрограмувати та керувати пристроями Unica Wiser через інтуїтивно зрозумілий додаток Wiser.

Масштабовані рішення для будинку разом із Wiser

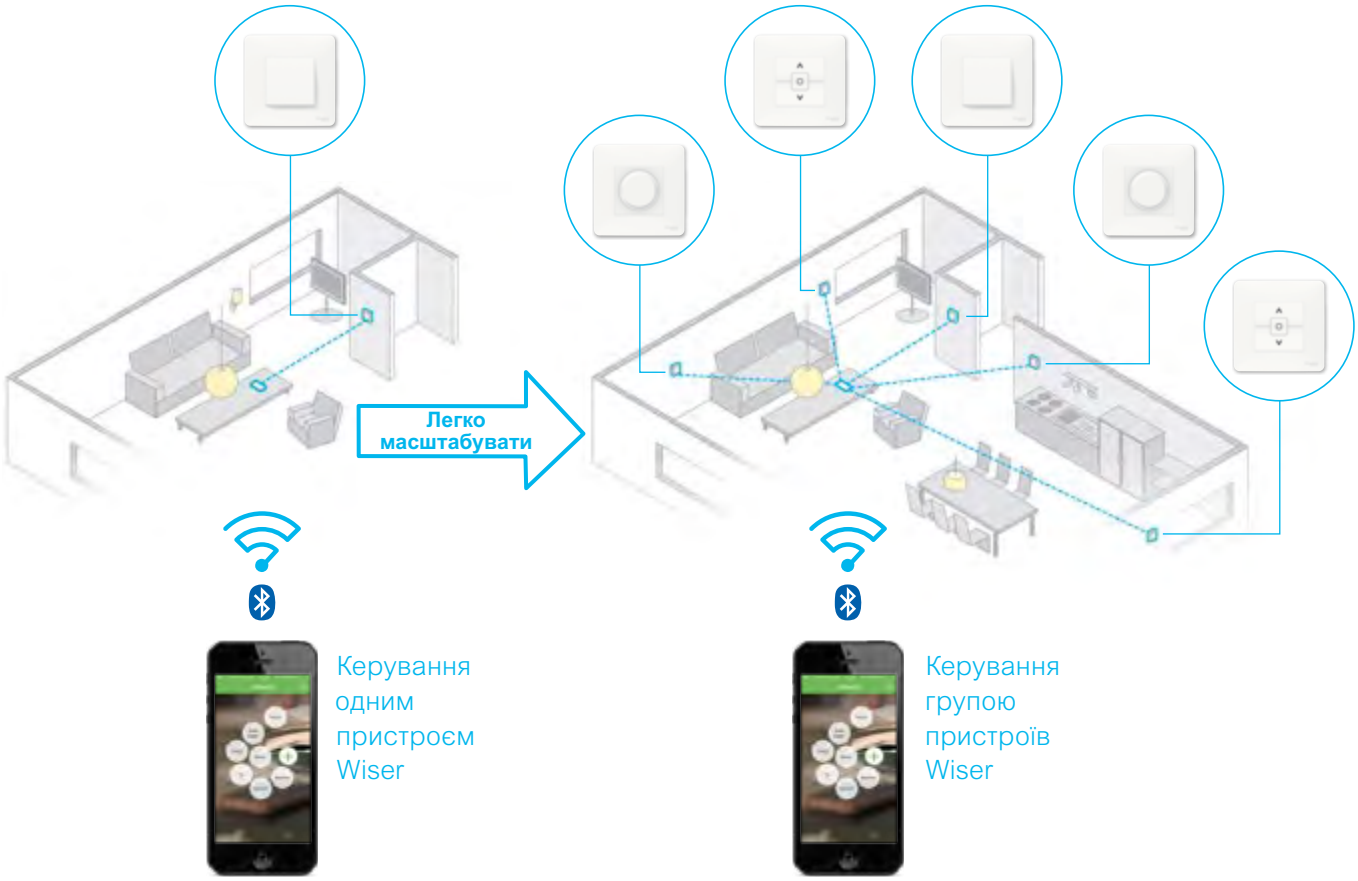

Створіть індивідуальні “сцени” для Вашого клієнта...

Уявіть, як Ви змінюєте простір довкола себе для чергової святкової вечері одним натиском кнопки на смартфоні чи планшеті. А як щодо створення настрою для перегляду пригодницького фільму чи романтичної комедії одним дотиком? Завдяки пристроям Unica Wiser та єдиному додатку Wiser можна легко отримати максимум задоволення від кожної особливої події.

Створюйте індивідуальні «сцени»

Можна легко запрограмувати й зберегти потрібне освітлення та положення штор. Ваші індивідуальні «сцени» будуть ідеальним доповненням до приготування їжі, занять фітнесом, читання книги, перегляду фільму чи улюбленої спортивної передачі. «Сцени» можна створювати та активувати за допомогою додатка. Одним натиском ви опиняєтеся в центрі подій.

Почніть із малого та розвивайтеся

Створення системи для розумного будинку не становить жодних складнощів і масштабується залежно від використовуваних пристроїв Wiser. Ви можете почати з одного пристрою, скажімо, світлорегулятора, керованого вручну або через додаток Wiser. У майбутньому ви можете додавати більше пристроїв і групувати їх для створення нових «сцен».

Просте підключення через Bluetooth

Пристрої Wiser у поєднанні з серією Unica легко й швидко підключити до додатку Wiser на смартфоні чи планшеті через технологію Bluetooth. Синхронізація вимикача чи таймера дозволяє управляти функціями з будь-якого місця в приміщенні.

Багатоцільові вимикачі Wiser

Навіть один вимикач Wiser може бути багатоцільовим, виконувати різні функції для створення розумних рішень. Скажімо, світлорегулятор не тільки виконує функцію регулювання яскравості освітлення, але також може працювати як будильник. Оскільки пристрій має розумну функцію «Засинання», його можна використовувати під час укладання дітей спати. А як вам пристрій, який поєднує в собі функції датчика руху та нічника?
Керовані через додаток багатоцільові пристрої Wiser у поєднанні з електроустановчими виробами Unica відкриють для вас нові можливості.

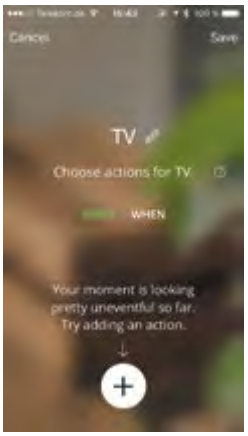

...і отримайте більше особливих моментів для себе

Пристрої Wiser розроблено так, аби їх легко можна було програмувати кількома натисками на екрані додатка. Завдяки оптимізації серії Unica всі «сцени» створюються просто й ефективно, що звільняє Вам час.

Легке й швидке програмування

Усі налаштування та програмування окремих пристроїв чи «сцен» можна виконати в додатку Wiser.

Більше можливостей в одній серії

Оновлена серія Unica забезпечує всі основні функції комфорту в житлових будинках та адміністративних спорудах, різниця лише в кількості пристроїв. Завдяки цьому вам простіше запропонувати клієнтам більше можливостей в одній серії.

Зробіть ваш робочий день більш «розумним»

Ми розробили додаток Wiser таким чином, щоб можна було налаштовувати всі пристрої Wiser у новій серії Unica. Вам лише потрібно налаштувати додаток на вашому мобільному пристрої.

Просте налаштування додатку

Додаток Wiser має простий інтуїтивний інтерфейс, який дозволяє програмувати всі пристрої без спеціальних знань чи використання додаткових інструментів. Додаток допоможе вам пройти прості кроки налаштування.

Спрощене програмування й зміна налаштувань

Встановлення налаштувань та їхня зміна більше не вимагають зняття механізму для доступу до перемикачів. Також більше не доведеться працювати з маленьким дисплеєм. Ви просто використовуєте додаток Wiser на смартфоні чи планшеті.

Просте налаштування

Додаток Wiser можна запрограмувати лише за три прості кроки:

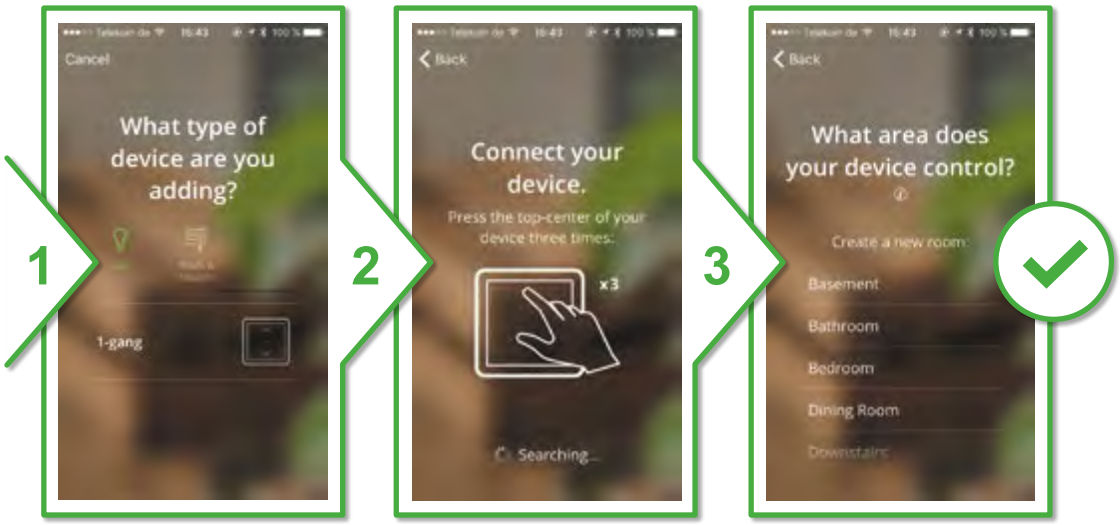

Крок 1:
Виберіть пристрій

Крок 2:
Синхронізуйте його зі смартфоном через Bluetooth

Крок 3:
Оберіть приміщення

GET IT ON Google Play

Download on the App Store

Для смартфонів і планшетів: додаток Wiser можна завантажити на платформах Android і iOS.

Унікальні можливості серії Unica

Оновлена серія Unica пропонує гарні й розумні пристрої для дому та офісу, які об'єднують у собі високий рівень безпеки, зручність у використанні і довершений стиль. Unica поєднує в собі теперішні та майбутні тенденції.

Зниження енергоспоживання

Термостати Unica можуть підтримувати температуру на комфортному рівні в разі змін зовнішньої температури і в той же час забезпечувати зниження витрат на електроенергію.

Просте керування жалюзі

Керуючи жалюзі вручну через натиск кнопки чи автоматично за допомогою таймера, ви отримуєте з Unica більш високий рівень зручності та безпеки.

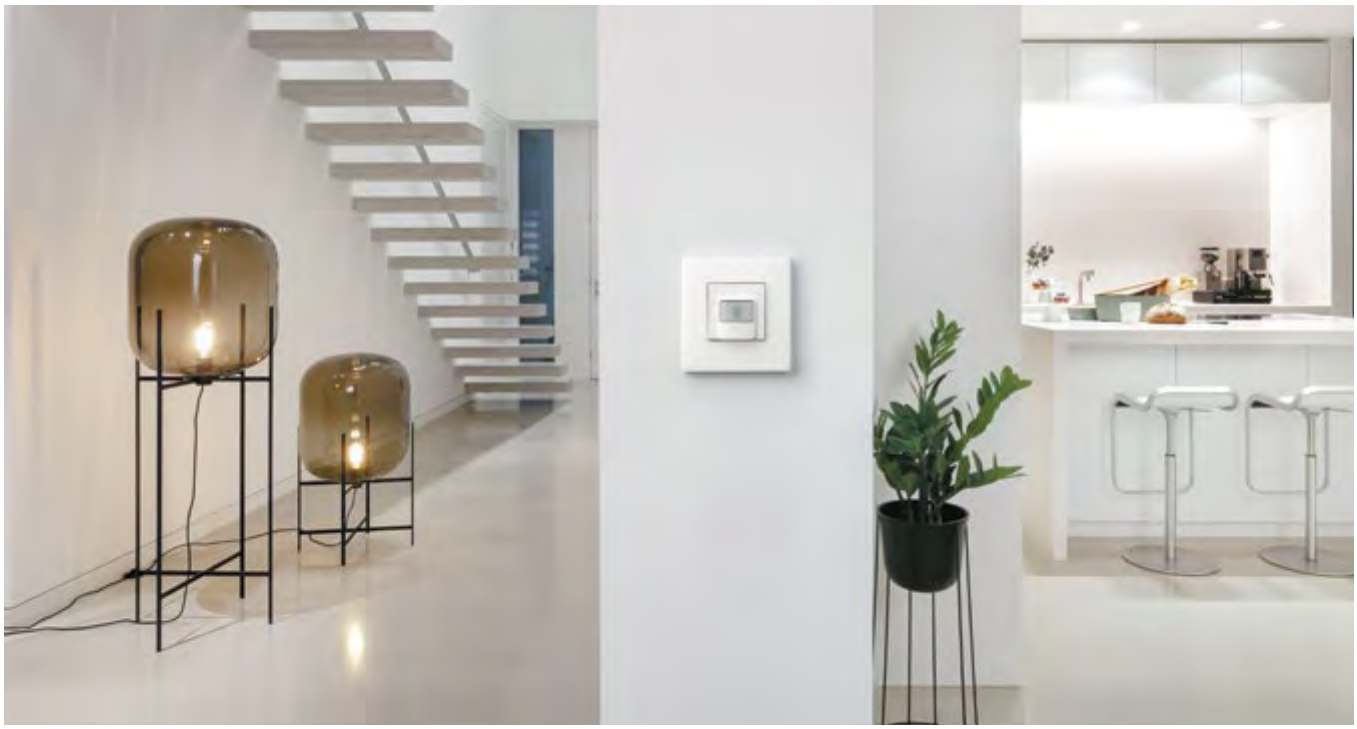

Керування освітленням

Універсальні поворотно-натискні чи натискні світлорегулятори з підтримкою димерних LED-ламп створять приємну домашню атмосферу. За допомогою автоматичного керування освітленням через датчики руху ви отримуєте високий рівень безпеки та енергоефективності.

Силові розетки

Силові розетки оновленої серії Unica мають вбудований захист від дітей. Самозасувні шторки, розташовані за отворами для електродіодів, опускаються відразу, як витягуєш вилку. Таким чином знижується ймовірність того, що дитина вставить який-небудь предмет в отвори розетки. Силові розетки Unica також можуть мати захист класу IP44 від проникнення води чи пилу.

Можливості підключення

Оновлена серія Unica передбачає механізми підключення для кожного типу розетки домашнього чи промислового використання. За допомогою USB-розеток можна заряджати смартфони й інші пристрої без підключення додаткових адаптерів. Розетки RJ45 призначені для простого та точного підключення кабелів передачі даних. Розетки HDMI використовують для підключення HDTV і AV.

Функції для адміністративних будівель

Пропозиція охоплює розроблені з урахуванням вимог готелів, лікарень, офісів і комерційних будівель спеціальні електроустановчі вироби, які ідеально підходять для застосування в цій сфері.

Усе, що вам потрібно – це Unica

Unica поєднує в собі розумні пристрої та високу функціональність. Ви зможете налаштовувати необхідні функції та розширювати їх зі зростанням потреб, максимально забезпечуючи індивідуальний досвід використання.

Вітальня

Сцена «Перегляд фільму» – жалюзі опущено, загальне освітлення встановлено на мінімальному рівні яскравості. Ідеально для кіновечора. Камера, мотор, почали!

Сцена «Читання книги» – світильники відбитого світла скеровано вниз, увімкнуто акцентне підсвічування, жалюзі відкрито. Насолоджуйтесь!

Кухня

Сцена «Приготування їжі» – основне й акцентне освітлення увімкнуті на максимальну яскравість для ідеального процесу приготування їжі. Смачного!

Сцена «Святкова вечеря» – ця ніч буде особливою! Загальне освітлення скеровано вниз, акцентне освітлення увімкнуто, ландшафтне зовнішнє освітлення підтримує потрібну атмосферу. Святкуймо!

Коридор

Автоматичне керування освітленням упродовж дня
Датчики руху з функцією димера в серії Unica можуть працювати у двох різних режимах: нічному й денному. Вдень, у разі появи руху, світло вмикається на останній встановленій яскравості ламп та вимикається після завершення запрограмованого часу.

Розумна функція нічника
Якщо увімкнути через додаток функцію нічника, то освітлення вночі буде постійно підтриму ватися на низькому рівні яскравості, скажімо на 15%, і повністю вмикатися в разі появи руху. Відтак вам не доведеться робити перші кроки в суцільній темряві, очікуючи поки датчик спрацює.

Спальня

Функції пробудження й засинання
Світлорегулятор із підтримкою димерних LED-ламп у серії Unica ідеально пасує як для спальні, так і для інших житлових приміщень. Засинайте та прокидайтеся швидше та легше з освітленням, яке м'яко приглушується, а потім повільно доходить до 100% яскравості в запрограмований час. Уявіть, що це більш комфортна версія будильника, з якою вам буде значно приємніше починати кожен день.

Автоматичне керування жалюзі
Кнопкові вимикачі для жалюзі серії Unica допомагають відкривати й закривати окремі жалюзі чи групи жалюзі в певний час за допомогою налаштувань, які можна запрограмувати в додатку Wiser.

1 LED-світлорегулятор, поворотно-натискний

2 Керування жалюзі

3 Таймер

4 Датчик руху з LED-світлорегулятором

5 Силова розетка

6 USB-розетка

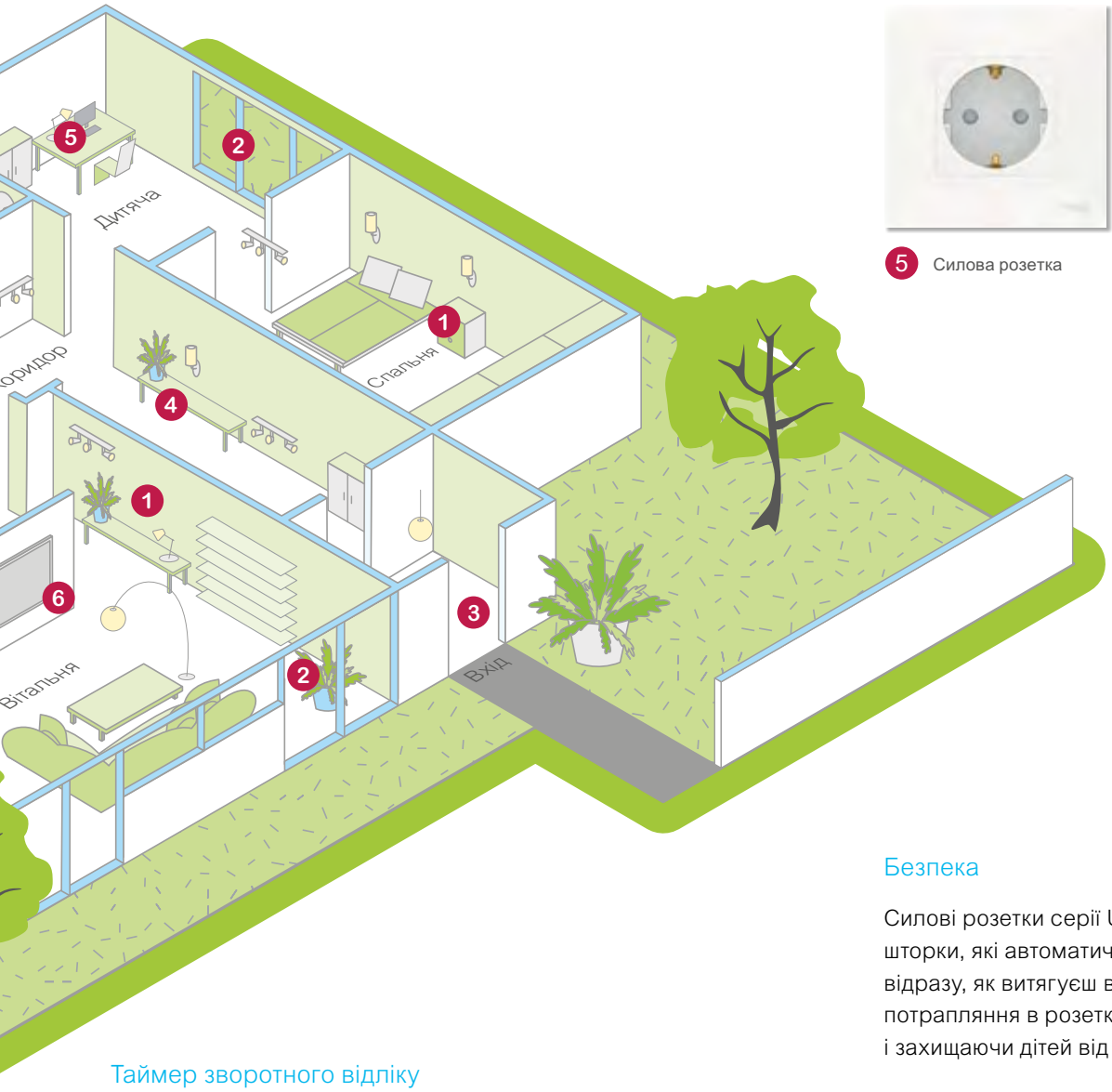

Таймер зворотного відліку

Для того щоб будинок був освітлений під час вашого приходу, просто введіть приблизний час повернення додому. Також таймер можна налаштувати на щоденне випадкове вмикання освітлення, поки вас немає, щоб створити ілюзію, що вдома хтось є. Таймери зворотного відліку серії Unica так само дозволяють автоматично вмикати й вимикати освітлення на вулиці. Просто запрограмуйте час вмикання та вимикання в додатку, і за допомогою астрофункції система автоматично слідкуватиме за часом вмикання залежно від сезону.

Безпека

Силові розетки серії Unica мають вмонтовані шторки, які автоматично опускаються відразу, як витягуєш вилку, попереджуючи потрапляння в розетку сторонніх предметів і захищаючи дітей від удару струмом.

Зв'язок зі світом

У цифровому світі важливою вважають можливість постійно бути на зв'язку. Серія Unica пропонує широкий вибір відповідних функцій, як-от USB-розетки для зарядки планшетів і смартфонів, а також розетки RJ45, HDMI та ін.

Керування разом із KNX

KNX – це система керування будівлею, призначена для всіх типів житлових і комерційних приміщень, від індивідуальних будинків до офісних будівель та готельних комплексів.

Серія Unica чудово довершує систему KNX, яка забезпечує дистанційне, комфортне, економічне і безпечне керування будівлею. Система зручна в проєктуванні, встановленні та експлуатації.

Сучасні інтерфейси

KNX Multitouch Pro – сенсорний вимикач із термостатом, особливістю якого є ретельно розроблений дизайн, надтонкий корпус, новий інтерфейс. Зручністю та інтуїтивністю керування він нагадує інтерфейс смартфона чи планшета. Активація екрану відбувається при наближенні руки. Користувач також оцінить наявність датчика освітленості, нічного режиму та можливості завантажити логотип.

Інноваційний дизайн

Новий інтерфейс KNX Multitouch Pro вирізняється серед аналогів своїм винятковим дизайном. Тонкий сенсорний дисплей, гармонійний та чутливий, ідеально поєднується з рамками різного дизайну. Абсолютно плоска поверхня без жодного елемента, який би виступав над нею. Керування всіма функціями здійснюється напряму через сенсорний дисплей.

Вбудований датчик температури

KNX Multitouch Pro поєднує в собі функції кімнатного термостата і термостата теплої підлоги завдяки вмонтованому датчику температури та можливості підключення додаткового виносного датчика.

Індивідуальні налаштування й гнучкість в експлуатації

Можна обрати між круговим та вертикальним варіантами дизайну відображення елементів керування на дисплеї чи вдатися до комбінації обох варіантів. Де б Ви не встановлювали пристрій KNX Multitouch Pro – чи то в офісі, готелі, будинку, що б не ставили в пріоритет – дизайн пристрою чи його функціональність – у кожному разі цей вибір стане найкращим.

Концепція інтелектуальної роботи

Керування функціями за допомогою сенсорного вимикача з термостатом KNX Multitouch Pro відбувається так само, як і на смартфоні чи планшеті. Перемикання між основними функціями та їхній вибір (до 9 екранів) здійснюється просто та інтуїтивно – гортаючи екрани на сенсорному дисплеї.

Перемикання між основними функціями та їхній вибір здійснюють через сенсорний екран

Встановлення та початок експлуатації

Раніше всі функції KNX та кількість кнопок керування на кожному вимикачі потрібно було обов'язково продумати і обрати заздалегідь. З інтерфейсом KNX Multitouch Pro проєктування, запуск і встановлення стали набагато простішими. Всі потрібні функції ви можете змінити чи налаштувати в будь-який момент, навіть після початку експлуатації. Нові пристрої не потребують додаткового джерела живлення, тільки під'єднання до шини KNX.

Unica
Механізми
без супорта

Механізми без супорта
Вимикачі та перемикачі

Вимикачі та перемикачі, 10 AX, 250 В

	Вимикач	Перемикач	Перемикач із нейтраллю	Перехресний перемикач
	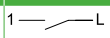	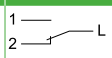	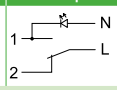	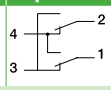
2 модулі				
☐ білий	**NU320118**	**NU320318**	**NU320318S**	**NU320518**
☐ алюміній	**NU320130**	**NU320330**	**NU320330S**	**NU320530**
■ антрацит	**NU320154**	**NU320354**	**NU320354S**	**NU320554**
1 модуль				
☐ білий	**NU310118**	**NU310318**	**NU310318S**	**NU310518**
☐ алюміній	**NU310130**	**NU310330**	**NU310330S**	**NU310530**
■ антрацит	**NU310154**	**NU310354**	**NU310354S**	**NU310554**

Характеристики

- Підключення: швидкозатискні клеми
- Кабелі: жорсткі/гнучкі з перетином від 1 до 2,5 мм²
- Для перемикача з нейтраллю необхідно придбати модуль світлодіодного підсвічування NU9825AZ або модуль світлодіодної індикації NU9825A

Вимикачі, 16 AX, 250 В

	Двополюсний
	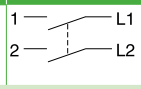
2 модулі	
☐ білий	**NU326218**
☐ алюміній	**NU326230**
■ антрацит	**NU326254**
1 модуль	
☐ білий	**NU316218**
☐ алюміній	**-**
■ антрацит	**-**

Характеристики

- Підключення: гвинтові затискачі
- Кабелі: жорсткі/гнучкі з перетином від 1 до 2,5 мм²

Кнопкові вимикачі, 10 A, 250 В

Кнопковий вимикач

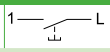

2 модулі

☐ білий	**NU320618**
☐ алюміній	**NU320630**
■ антрацит	**NU320654**

1 модуль

☐ білий	**NU310618**
☐ алюміній	**NU310630**
■ антрацит	**NU310654**

Характеристики

- Підключення: швидкозатискні клеми
- Кабелі: жорсткі/гнучкі з перетином від 1 до 2,5 мм²

2- і 4-клавішний вимикач

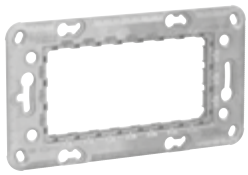

+

Додаткове рішення

За допомогою 3- і 4-модульних супортів можна створити будь-яку комбінацію механізмів. Наприклад, 3- і 4-клавішний вимикач

Аксесуари

Світлодіодні модулі, 250 В

Модуль підсвічування, білий	Модуль індикації, червоний
NU9825AZ	**NU9825A**
Характеристики	
• Енергоспоживання: 0,05 мА	• Енергоспоживання: 1,5 мА

Пружина для трансформації вимикача в кнопковий вимикач

S520299

Характеристики

- У комплекті 10 шт. Постачають у пластиковій упаковці з інструментом для встановлення пружин

Механізми без супорта
Розетки

Розетки

90°	Зі шторками Швидкозатискні клеми	Зі шторками і кришкою Гвинтові затискачі	Зі шторками і кришкою, з рамкою IP44 Гвинтові затискачі
2 модулі			
☐ білий	**NU305718**	**NU303718TA**	**NU003718**
☐ алюміній	**NU305730**	**NU303730TA**	**-**
■ антрацит	**NU305754**	**NU303754TA**	**-**
■ червоний	**NU305703**		**-**
Характеристики			
• Із заземленням, 16 А, 250 В			

45°	Стандартний	90°
4 модулі		**2 модулі**
☐ білий	**NU306718A**	**NU206718**
☐ алюміній	**NU306730A**	**NU206730**
■ антрацит	**NU306754A**	**NU206754**
■ червоний	**NU306703A**	
Характеристики		
• Із заземленням, 16 А, 250 В • Гвинтові IPT затискачі • Зі шторками		

Комп'ютерні розетки

	Кат. 5e UTP	Кат. 5e STP	Кат. 6 UTP	Кат. 6 STP
2 модулі				
☐ білий	**NU341118**	**NU341318**	**NU341518**	**NU341718**
☐ алюміній	**NU341130**	**NU341330**	**NU341530**	**NU341730**
■ антрацит	**NU341154**	**-**	**NU341554**	**NU341754**
1 модуль				
☐ білий	**NU341018**	**NU341218**	**NU341418**	**NU341618**
☐ алюміній	**NU341030**	**NU341230**	**NU341430**	**NU341630**
■ антрацит	**NU341054**	**-**	**NU341454**	**NU341654**
Характеристики				
• Конектор Actassi S-One • Зі шторкою і полем для маркування				

Механізми без супорта
Розетки

Лицьові панелі RJ45

	Для Конектора S-One RJ45
2 модулі	
☐ білий	**NU941118**
▫ алюміній	**NU941130**
▫ бежевий	**NU941144**
■ антрацит	**NU941154**
1 модуль	
☐ білий	**NU941018**
▫ алюміній	**NU941030**
▫ бежевий	**NU941044**
■ антрацит	**NU941054**

Характеристики

- Зі шторкою і полем для маркування

	Для конектора RJ45 Cover Keystone/Systimax
1 модуль	
☐ білий	**NU946018**
▫ алюміній	**NU946030**
■ антрацит	**NU946054**

Аудіорозетки

	2 модулі	1 модуль
☐ білий	**NU348618**	**NU348718**
▫ алюміній	**NU348630**	**NU348730**
■ антрацит	**NU348654**	**NU348754**

Телекомунікаційні розетки

	VGA	Mini Jack	HDMI	RCA
1 модуль				
☐ білий	**NU343218**	**NU343318**	**NU343018**	**NU343118**
▫ алюміній	**NU343230**	**NU343330**	**NU343030**	**NU343130**
■ антрацит	**NU343254**	**NU343354**	**NU343054**	**NU343154**

Заглушки

	2 модулі	1 модуль
☐ білий	**NU986618**	**NU986518**
▫ алюміній	**NU986630**	**NU986530**
■ антрацит	**NU986654**	**NU986554**

USB-розетки

	Розетка для передачі даних	Розетка зарядна	Розетка зарядна подвійна	Розетка зарядна подвійна A+C
1 модуль	**USB 3.0**	**USB 2.0 пост. струм 1.05 A**	**USB 2.0 пост. струм 2.1 A**	**USB 2.0 пост. струм 2.4 A**
☐ білий	**NU342918**	**NU342818**	**NU341818**	**NU301818**
▫ алюміній	**NU342930**	**NU342830**	**NU341830**	**NU301830**
■ антрацит	**NU342954**	**NU342854**	**NU341854**	**NU301854**

Механізми без супорта
Вимикачі та перемикачі

Вимикачі для жалюзі

	Кнопковий вимикач, 6 А	Вимикач, 6 А
☐ білий	NU320718	NU320818
☐ алюміній	NU320730	NU320830
■ антрацит	NU320754	NU320854

Індикатори для приміщень

	Дисплей і кнопковий дзвінок	Кнопковий вимикач «Не турбувати/ Прибрати номер»
2-клавішний	в комплекті з супортом	в комплекті з супортом
☐ білий	NU577718	NU521718
☐ алюміній	NU577730	NU521730
☐ бежевий	NU577744	NU521744
■ антрацит	NU577754	NU521754

Картковий Вимикач

	Картковий Вимикач, Із підсвічуванням, 10 А
☐ білий	NU328318
☐ алюміній	NU328330
■ антрацит	NU328354

Характеристики

- Без витримки часу
- Картка не входить у комплект

Вимикачі зі шнуром

	Вимикач зі шнуром, 10 А
1-клавішний	в комплекті з супортом
☐ білий	NU522618
☐ бежевий	NU522644

Двоклавішні вимикачі

	Двоклавішний вимикач, 10 А	Двоклавішний перемикач 10 А
☐ білий	NU321118	NU321318

Механізми без супорта
Функції комфорту

Датчики руху

Із вимикачем

☐ білий	**NU352518**
☐ алюміній	**NU352530**
■ антрацит	**NU352554**

Максимальне навантаження

Світлодіодна лампа 230 В		200 Вт
Лампа розжарювання 230 В		2200 Вт
Галогенна лампа 230 В		2000 Вт
Електродвигун (однофазний) 230 В		1000 ВА
НН галогенні лампи 12 В	з електрон. трансфор.	1050 ВА
	з обмотув. трансфор.	500 ВА

Характеристики

- Гвинтові затискачі
- 3-дротове підключення (потрібна нейтраль)
- Зона виявлення руху: 8 м вперед, 8 м з боків
- Дистанційне керування за допомогою необмеженої кількості допоміжних кнопкових вимикачів
- Автоматичне визначення навантаження
- Діапазон витримки часу: від 1 до 30 хв
- Об'єднання в систему «той, хто веде/той, кого ведуть», можливість підключення 2 датчиків для збільшення зони покриття

Світлорегулятори

Універсальний, поворотно-натискний

☐ білий	**NU351418**
☐ алюміній	**NU351430**
■ антрацит	**NU351454**

Максимальне навантаження

Світлодіодна лампа 230 В (для дімірування)		RC: 5...100 ВА RL : 5...20 ВА
Лампа розжарювання 230 В		5...200 Вт
Галогенна лампа 230 В		5...150 Вт
НН галогенні лампи 12 В	з електрон. трансфор.	5...150 ВА
	з обмотув. трансфор.	5...150 ВА

Характеристики

- Дистанційне керування за допомогою необмеженої кількості допоміжних кнопкових вимикачів
- Автоматичне визначення навантаження
- Підключення без нейтралі
- Гвинтові затискачі
- Функція пам'яті
- Автоматичний захист від перевантаження, перегріву, короткого замикання

Термостати

	Кімнатний, 8 А	Теплої підлоги, 10 А
☐ білий	**NU350118**	**NU350318**
☐ алюміній	**NU350130**	**NU350330**
■ антрацит	**NU350154**	**NU350354**
Характеристики		
	• Для обігріву та охолодження • Діапазон вставок: від +5 до +30 °C • Синє і червоне світлодіодне підсвічування для індикації охолодження та обігріву	• Для теплої підлоги • Діапазон вставок: від +5 до +45 °C • Зелене світлодіодне підсвічування для індикації подачі напруги • Червоне світлодіодне підсвічування для індикації нагріву • Постачають разом із виносним датчиком температури, кабель 4 м

Таймери

Реле таймера зворотного відліку, 10 А

1-клавішне

☐ білий	**NU353518**
☐ алюміній	**NU353530**
■ антрацит	**NU353554**

Характеристики

- Діапазон витримки часу: від 5 хв до 8 год
- Вбудований індикатор стану
- 3-дротове підключення (потрібна нейтраль)

Механізми без супорта
Розетки

TV-розетки

	Розетка TV		Розетка R-TV/SAT		
	Індивідуальна	Індивідуальна 1 модуль	Індивідуальна	Прохідна	Кінцева
білий	**NU346218**	**NU346118**	**NU345418**	**NU345618**	**NU345518**
алюміній	**NU346230**	**NU346130**	**NU345430**	**NU345630**	**NU345530**
антрацит	**NU346254**	**NU346154**	**NU345454**	**NU345654**	**NU345554**

Лицьові панелі TV/FM

	TV/FM
білий	**NU944018**
алюміній	**NU944030**
бежевий	**NU944044**
антрацит	**NU944054**

Механізми без супорта
Додаткові функції та аксесуари

Заглушки

Заглушка	
□ білий	**NU986618**
■ алюміній	**NU986630**
■ антрацит	**NU986654**

Виведення кабелю

Виведення кабелю	
□ білий	**NU386218**
■ алюміній	**NU386230**
■ антрацит	**NU386254**

Характеристики

- Зовнішній діаметр кабелю: 12 мм

Електронні дзвінки

	Електронний програмований
□ білий	**NU378618**
■ алюміній	**NU378630**
■ антрацит	**NU378654**

Характеристики

- 230 В змін. струму, 50/60 Гц
- Рівень звуку: 70 дБ/1 м
- 5 мелодій
- Максимальна кількість паралельних підключень до виходу:
  - 10 без лампи
  - 3 з лампою

Аксесуари

Модуль світлодіодного підсвічування, білий, 250 В		Пружина для трансформації вимикача в кнопковий вимикач
Модуль підсвічування, білий	**Модуль індикації, червоний**	
NU9825AZ	**NU9825A**	**S520299**
Характеристики		
• Енергоспоживання: 0,05 мА	• Енергоспоживання: 1,5 мА	• У комплекті 10 шт. Постачають у пластиковій упаковці з інструментом для встановлення пружин

Unica
Wiser

Механізми без супорта

Функції комфорту Wiser

Скоро у продажу

Релейні кнопкові вимикачі Wiser

10 А	
☐ білий	**NU353718**
☐ алюміній	**NU353730**
■ антрацит	**NU353754**

Характеристики

- Багатоцільовий релейний вимикач, наприклад, для тижневого розкладу роботи освітлення за допомогою додатку Wiser, імітації присутності, таймеру зворотного відліку
- Світлодіодний індикатор сигналізує, коли вимикач увімкнений
- Дистанційне керування зі смартфона або планшета з використанням програми Wiser

Вимикачі Wiser для керування жалюзі

☐ білий	**NU350818**
☐ алюміній	**NU350830**
■ антрацит	**NU350854**

Характеристики

- Керування жалюзі локально за допомогою вимикача або дистанційно зі смартфона чи планшета завдяки програмі Wiser
- Тижневий розклад
- Імітація присутності
- Можна використовувати для керування до 10 різними реле, кожне з яких управляє окремим двигуном жалюзі

Світлорегулятори Wiser

Універсальні		Натискний	Поворотно-натискний
☐ білий		**NU351518**	**NU351618**
☐ алюміній		**NU351530**	**NU351630**
■ антрацит		**NU351554**	**NU351654**
Максимальне навантаження			
Світлодіодна лампа 230 В (димерна)		RC: 7...100 ВА RL : 7...20 ВА	RC: 7...100 ВА RL : 7...20 ВА
Лампа розжарювання 230 В		14...200 Вт	14...200 Вт
Галогенна лампа 230 В	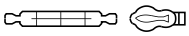	14...150 Вт	14...150 Вт
НН галогенні лампи 12 В — з електрон. трансфор.	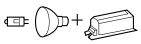	14...150 Вт	14...150 Вт
НН галогенні лампи 12 В — з обмотув. трансфор.	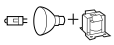	14...150 Вт	14...150 Вт

Характеристики

- Дистанційне керування за допомогою допоміжних кнопкових вимикачів
- Автоматичне визначення навантаження
- Підключення без нейтралі
- Функція пам'яті
- Автоматичний захист від перевантаження, перегріву, короткого замикання
- Додаткові функції, як-от «Пробудження», «Засинання», «Розклад» і т. д., можна активувати за допомогою програми Wiser

Unica
Супорти
Коробки
Рамки

Супорти

Супорти

1 пост або 2 модулі	
Zamak	Пластиковий
NU7002	NU7002P

3 модулі	4 модулі
Zamak	Zamak
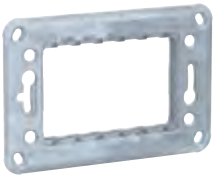	
NU7103	NU7104

Характеристики

- Захисне лакофарбове покриття

Аксесуари

Монтажні лапки	Рамка IP44 біла
NU7892	NU044218

Характеристики

- Для супортів Zamak
- Лапки захищено пластиковою кришкою, щоб уникнути травм під час встановлення

Коробки

Коробки відкритого встановлення

	1 пост	2 пости	3 пости
Для Рамок Unica Studio			
☐ білий	**NU800218**	**NU800418**	**NU800618**

Коробки прихованого встановлення

3 модулі	4 модулі
MGU8.603	**MGU8.604**

Коробки прихованого встановлення для порожнистих стін

1 пост
Глибина 45 мм
IMT35150 IMT351582 (зі стікером)

Коробки прихованого встановлення для суцільних стін

1 пост	
Глибина 45 мм	**Глибина 60 мм**
IMT35100	**IMT35101**

Multifix Air

Коробки прихованого встановлення для порожнистих стін із мембранними вводами

1 пост	2 пости	3 пости	4 пости
Глибина 40 мм			
IMT35001	**IMT35000**	**IMT35031**	**IMT35033**
Глибина 47 мм			
IMT35032			
Характеристики			
Знижують витік теплого або охолодженого повітря в 30 разів			

Звичайна коробка

Коробка Multifix Air

Аксесуари

З'єднувач
IMT35180

Аксесуари

Шаблон для розмічення отворів
IMT35043
Характеристики
Підходить для розмічення в стіні отворів під встановлення різних монтажних коробок

Аксесуари

Заглушки для гнучких труб	
Для Ø16	**Для Ø20**
IMT35036	**IMT35037**

Рамки

Studio

	Білий	Алюміній	Антрацит
1-постові (2 мод.)	NU200218	NU200230	NU200254
2-постові (2 x 2 мод.)	NU200418	NU200430	NU200454
3-постові (3 x 2 мод.)	NU200618	NU200630	NU200654
4-постові (4 x 2 мод.)	NU200818	NU200830	NU200854
5-постові (5 x 2 мод.)	NU201018	NU201030	NU201054
1 модуль*	NU210118	NU210130	NU210154
2 модулі*	NU210218	NU210230	NU210254
3 модулі*	NU210318	NU210330	NU210354
4 модулі**	NU210418	NU210430	NU210454

* 1-3 модульні рамки встановлюють на 3-модульний супорт NU7103.
** 4-модульну рамку встановлюють на 4-модульний супорт NU7104.

Studio Color

Колір перед. панелі	Зелене яблуко		Ліловий		Шоколад		Білий
Колір задньої панелі	Білий	Бежевий	Білий	Бежевий	Білий	Антрацит	Білий
1-постові (2 мод.)	NU280211	NU280212	NU280214	NU280215	NU280216	NU280217	NU280218
2-постові (2 x 2 мод.)	NU280411	NU280412	NU280414	NU280415	NU280416	NU280417	NU280418
3-постові (3 x 2 мод.)	NU280611	NU280612	NU280614	NU280615	NU280616	NU280617	NU280618
4-постові (4 x 2 мод.)	NU280811	NU280812	NU280814	NU280815	NU280816	NU280817	NU280818

Колір передньої панелі	Димчасто-сірий		Пісочний			Шампань	
Колір задньої панелі	Білий	Антрацит	Білий	Бежевий	Антрацит	Білий	
1-постові (2 мод.)	NU280221	NU280222	NU280226	NU280227	NU280228	NU280224	
2-постові (2 x 2 мод.)	NU280421	NU280422	NU280426	NU280427	NU280428	NU280424	
3-постові (3 x 2 мод.)	NU280621	NU280622	NU280626	NU280627	NU280628	NU280624	
4-постові (4 x 2 мод.)	NU280821	NU280822	NU280826	NU280827	NU280828	NU280824	

Рамки

Studio Metal

Колір передньої панелі	Бронза			Нікель	Хром		Мідь	
Колір задньої панелі	Білий	Бежевий	Антрацит	Антрацит	Білий	Антрацит	Білий	Антрацит
1-постові (2 мод.)	NU280250	NU280251	NU280252	NU280253	NU280255	NU280256	NU280257	NU280258
2-постові (2 x 2 мод.)	NU280450	NU280451	NU280452	NU280453	NU280455	NU280456	NU280457	NU280458
3-постові (3 x 2 мод.)	NU280650	NU280651	NU280652	NU280653	NU280655	NU280656	NU280657	NU280658
4-постові (4 x 2 мод.)	NU280850	NU280851	NU280852	NU280853	NU280855	NU280856	NU280857	NU280858

Колір передньої панелі	Золото		
Колір задньої панелі	Білий	Бежевий	Антрацит
			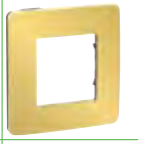
1-постові (2 мод.)	NU280259	NU280260	NU280262
2-постові (2 x 2 мод.)	NU280459	NU280460	NU280462
3-постові (3 x 2 мод.)	NU280659	NU280660	NU280662
4-постові (4 x 2 мод.)	NU280859	NU280860	NU280862

Pure

	Алюміній матовий	Каучук	Клен	Дуб	Біле скло	Матове скло	Чорне скло	Камінь
1-постові (2 мод.)	NU600280	NU600282	NU600283	NU600284	NU600285	NU600289	NU600286	NU600287
2-постові (2 x 2 мод.)	NU600480	NU600482	NU600483	NU600484	NU600485	NU600489	NU600486	NU600487
	NU6004V80	NU6004V82	NU6004V83	NU6004V84	NU6004V85	NU6004V89	NU6004V86	NU6004V87
3-постові (3 x 2 мод.)	NU600680	NU600682	NU600683	NU600684	NU600685	NU600689	NU600686	NU600687
4-постові (4 x 2 мод.)	NU600880	NU600882	NU600883	NU600884	NU600885	NU600889	NU600886	NU600887

Unica
System+

Unica
Extend

Unica System+

Горизонтальні блоки відкритого встановлення

	2 ряди x 8 модулів	2 ряди x 10 модулів
		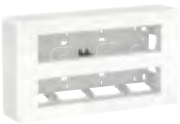
☐ білий	NU121820	NU121020

Характеристики

- Супорт входить у комплект
- Антибактеріальні

Вертикальні блоки відкритого встановлення

	2 колони x 4 модулі	3 колони x 4 модулі	4 колони x 4 модулі
☐ білий	NU122418	NU123418	NU124418
▒ алюміній	NU122430	NU123430	NU124430
■ антрацит	NU122454	NU123454	NU124454

Характеристики

- Супорт входить у комплект

Аксесуари

Адаптер для монтажу модульних приладів

NU9800

Характеристики

- Для встановлення до двох модулів Ш = 18 мм

Горизонтальні блоки прихованого встановлення

	2 ряди x 8 модулів	2 ряди x 10 модулів
☐ білий	NU171820	NU171020

Характеристики

- Супорт входить у комплект
- Антибактеріальні

Вертикальні блоки прихованого встановлення

	2 колони x 4 модулі	3 колони x 4 модулі	4 колони x 4 модулі
☐ білий	NU172418	NU173418	NU174418
▒ алюміній	NU172430	NU173430	NU174430
■ антрацит	NU172454	NU173454	NU174454

Характеристики

- Супорт входить у комплект

Unica Extend

Подовжувачі Unica Extend

	3 розетки	5 розеток	5 розеток + 2xUSB	5 розеток+ 2xUSB, верхня накладка алюміній
Білого кольору				
Кабель 1,5 м	ST9431W	ST9451W	ST945U1W	ST945U1WA
Кабель 3 м	ST9433W	ST9453W	ST945U3W	
Кабель 5 м	ST9435W	ST9455W		
Чорного кольору				
Кабель 1,5 м	ST9431B	ST9451B	ST945U1B	ST945U1BA
Кабель 3 м	ST9433B	ST9453B	ST945U3B	

Характеристики

- Кабель із 3 жилами перетину 1,5 мм²
- Максимальна потужність 3680 Вт
- Із заземленням і захисними шторками
- Зручне підключення вилок (орієнтація розеток під 45°)
- Кнопка увімкнення з індикацією
- Ергономічна лита вилка
- Подвійна USB-зарядка 2,4 А
- Отвори для кріплення

Розеточні блоки та аксесуари

Переваги

- Просте встановлення та підключення
- Компактне виконання
- Струм зарядки до 3,1 А
- Захисна кришка (опція)

Розеточні блоки

	Блок з однією розеткою (2К+3)	Блок з 1 розеткою (2К+3) та 1 USB-зарядкою 3,1 А (тип А)	Блок з двома USB-зарядками 3,1 А (тип А + тип С)
	Ø84/63	Ø84/63	Ø84/63
☐ білий	**INS44000**	**INS44004**	**INS44008**
■ антрацит	**INS44001**	**INS44005**	**INS44009**

Характеристики

- Розетка 2К+3 зі шторками напруга 250 В, струм 16 А, максимальна потужність 3680 Вт
- USB-зарядка: вихідна напруга 5 В, максимальний струм 3,1 А
- Встановлюється в існуючий або попередньо просвердлений отвір діаметром 60мм
- Поставка в різних конфігураціях
- Мають вбудований двометровий кабель з вилкою для підключення
- Фіксуються в отворі за допомогою різьбового кільця зеленого кольору
- Додатково можна замовити прозору кришку, яка перешкоджає потраплянню всередину блока рідини, пилу та бруду
- Матеріал: полікарбонат

Бездротова зарядка стандарта Qi

	Бездротова зарядка стандарта Qi
	Ø84/63
■ антрацит	**INS44010**

Характеристики

- Призначена для зарядки пристроїв, які підтримують бездротову зарядку стандарта QI
- Вхідна напруга 5 В, струм 2 А
- Вихідна напруга 5 В
- Постачається з USB кабелем (2 м) для прямого підключення к порту USB 3.0 або телефонній зарядці
- Ступінь захисту IP44
- Має спеціальне покриття, завдяки якому пристрій не ковзає на поверхні
- Матеріал: полікарбонат

Аксесуари

	Захисна кришка	Коронка
	Ø84/7	Ø60/114
☐ прозорий	**INS44031**	-
■ чорний	-	**INS44030**

Характеристики

	• Призначена для захисту розеточних блоків від вологи та пилу, ступінь захисту IP42 • Матеріал: полікарбонат	• Призначена для свердіння отвору діаметром 60 мм для встановлення розеточного блоку в столешню • Матеріал: сталь

Розеточні блоки і аксесуари

Підлоговий фідер

	Фідер	Кріплення для фідера
	24/90/700	15/55/25
■ чорний	**INS61200**	**INS61202**
■ металік	**INS61201**	
Характеристики		
	• Призначений для захисту кабелю, який прокладається по підлозі • Розтягується до 1 м • При необхідності можна з'єднати декілька фідерів між собою • Легко додати та видалити кабель • Матеріал: полікарбонат	• Використовується для монтажа фідера в столешню знизу

Кабельні рукава

	Капроновий рукав		
	Ø15 мм	Ø30 мм	Ø40 мм
■ чорний	**INS61203**	**INS61205**	**INS61207**
□ білий	-	-	**INS61208**

Характеристики

- Призначений для організації декількох кабелів
- Рукав сам згортається в трубку, надійно охоплюючий кабельний пучок
- При необхідності можна зменшити довжину
- Постачається частинами по 2 м
- Матеріал: поліамід

Фіксатор кабеля з самоклейкою

	19/85/18
□ білий	**INS61209**

Характеристики

- Призначений для кріплення кабеля
- Комплектується самоклейкою
- Легко відкривається для додавання та видалення кабелю
- Має 6 направляючих
- Постачається комплектом з 5 шт
- Матеріал: полікарбонат

Кабельні громети

	Кабельні громети Ø60 мм		Кабельні громети Ø80 мм	
	Громет з щіткою, Ø69/15, метал	Громет з шторкою, Ø71/24, пластик	Громет з щіткою, Ø89/15, метал	Громет зі шторкою, Ø94/25, пластик
□ білий	-	**INS61214**	-	**INS61211**
■ чорний	-	**INS61215**	-	**INS61212**
■ металік	**INS61213**	-	**INS61210**	-

Характеристики

- Призначений для прокладки кабелю через столешню
- Встановлюється через отвори діаметром 60 мм і 80 мм відповідно
- Громети в кольорі металік мають в зоні прохода кабелю щітку, яка обмежує потрапляння пилу

Технічні дані

Розміри

Супорти

Супорт

NU7002

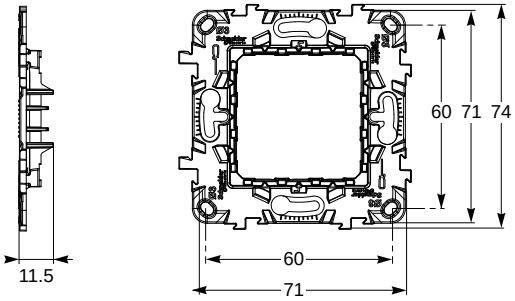

Zamak (2 модулі)

NU7103

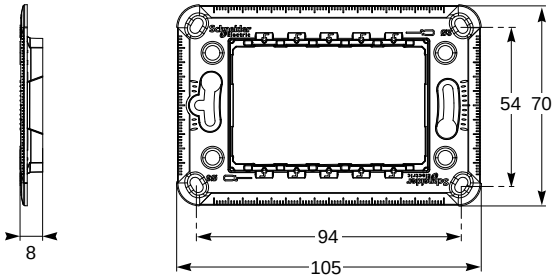

Zamak (3 модулі)

Розміри
Коробки

Коробки відкритого встановлення

NU800●

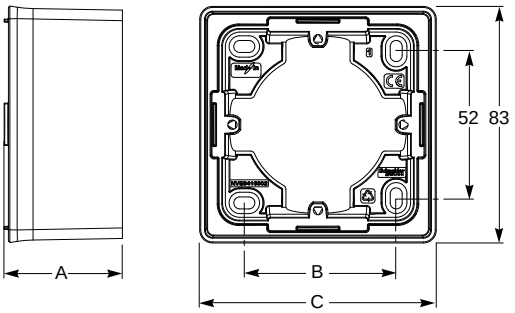

Коробки відкритого встановлення для Unica

Тип	Глибина	1 пост		2 пости		3 пости	
	A	B	C	B	C	B	C
Unica Studio	41.5	53	83	124	154	195	224

Коробки прихованого встановлення

IMT35150

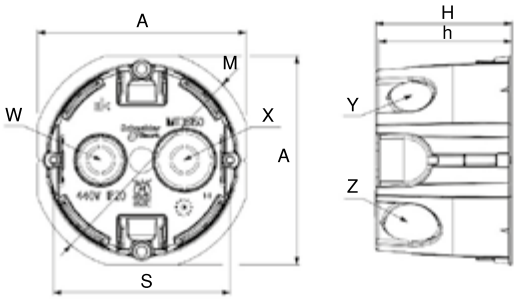

Коробки для порожнистих стін

Тип	Розміри (мм)								
	A	S	H	h	M	W	X	Y	Z
Коробка	71	60	46	45	75	10/16	10/20	2x16	2x20

MGU8.603, MGU8.604: Глибина 48 мм

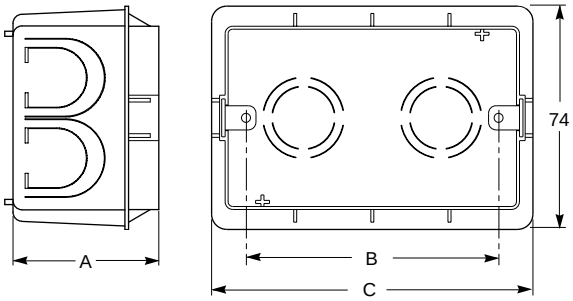

Коробки прихованого встановлення

Тип	Глибина	3 модулі		4 модулі	
	A	B	C	B	C
Коробка	48	83.5	106	108	131

Розміри
Рамки

Unica Studio

NU200●●●
NU280●●●

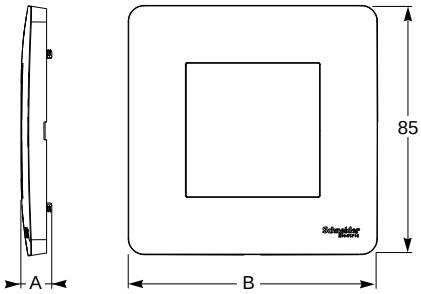

Unica Studio

NU600●●●

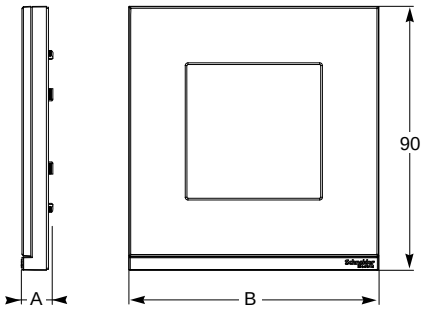

Unica Pure

Тип	Глибина	1 пост	2 пости	3 пости	4 пости	5 пости
	A	B	B	B	B	B
Unica Studio	10	85	156	227	298	369
Unica Pure	10	85	156	227	298	-

Unica Studio модульна

NU210●●●

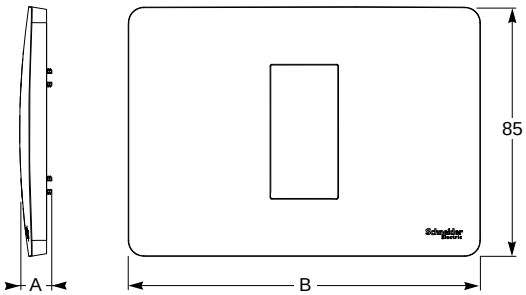

Unica Studio

Тип	Глибина	1, 2, 3 модулі	4 модулі
	A	B	B
Unica Studio	10	120	142

Розміри
Блоки установки

Блоки прихованого встановлення

NU171●20: 2 ряди – 8 чи 10 модулів

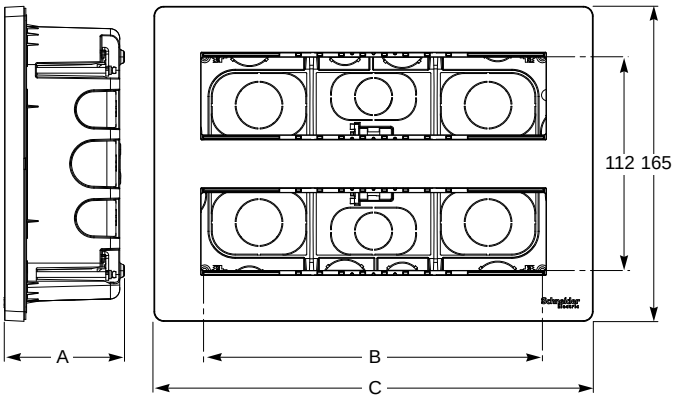

Блоки горизонтального прихованого встановлення

NU17●418: 2, 3 і 4 колонки – 8 модулів

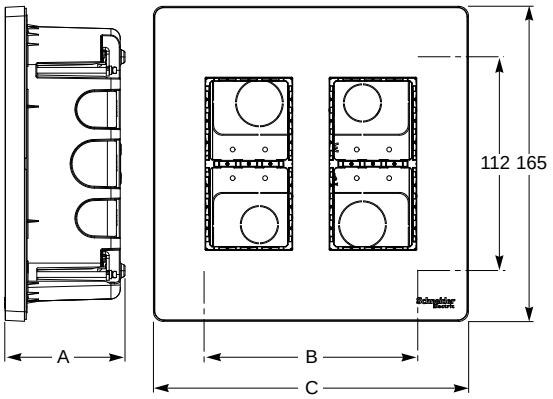

Блоки вертикального прихованого встановлення

Тип	Глибина	2 ряди 8 модулів		2 ряди 10 модулів		2 колони 4 модулі		3 колони 4 модулі		4 колони 4 модулі	
	A	B	C	B	C	B	C	B	C	B	C
Блоки прихованого встановлення	63	177	230	248	300	112	165	177	230	248	300

Блоки відкритого встановлення

NU121●20: 2 ряди – 8 чи 10 модулів

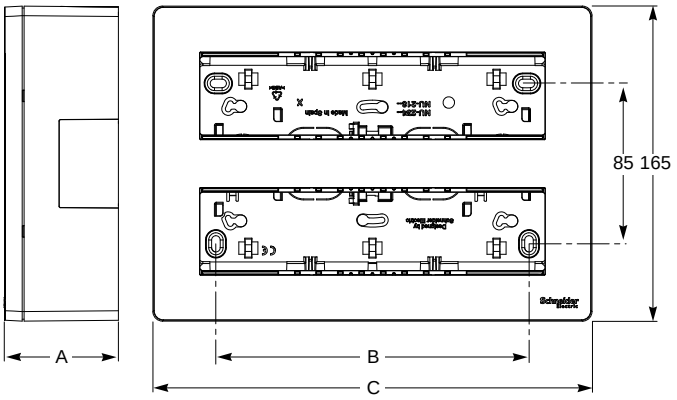

Блоки горизонтального відкритого встановлення

NU12●418: 2, 3 і 4 колони – 8, 12 чи 16 модулів

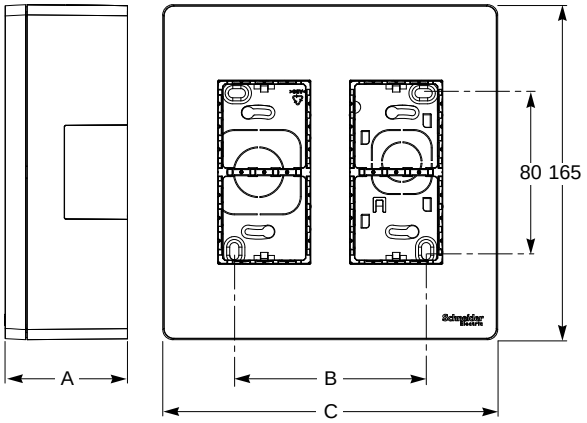

Блоки вертикального відкритого встановлення

Тип	Глибина	2 ряди 8 модулів		2 ряди 10 модулів		2 колони 4 модулі		3 колони 4 модулі		4 колони 4 модулі	
	A	B	C	B	C	B	C	B	C	B	C
Блоки відкритого встановлення	60	160	230	233	300	94.5	165	160	230	233	300

Підключення
Вимикачі й перемикачі

Вимикачі й кнопкові вимикачі
Приклади підключення

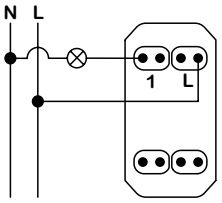

1 модуль – вимикач

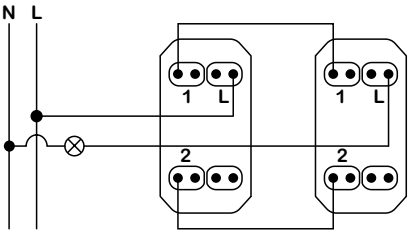

1 модуль – 2 перемикачі

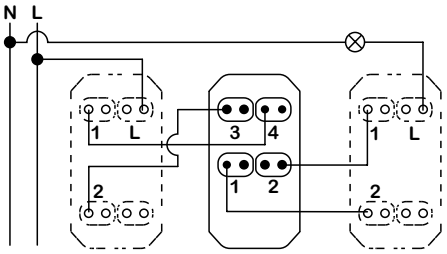

1 модуль – 2 перемикачі + перехресний перемикач

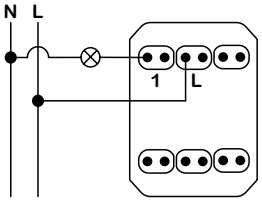

2 модулі – вимикач

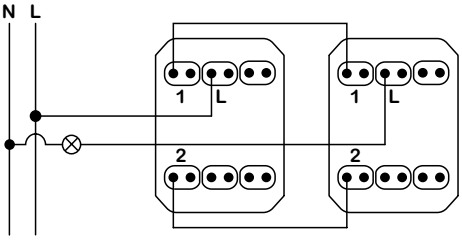

2 модулі – перемикач

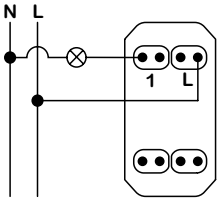

1 модуль – кнопковий вимикач

Вимикачі та кнопкові вимикачі з індикацією
Приклади підключення

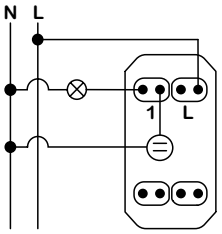

1 модуль – вимикач
з індикацією

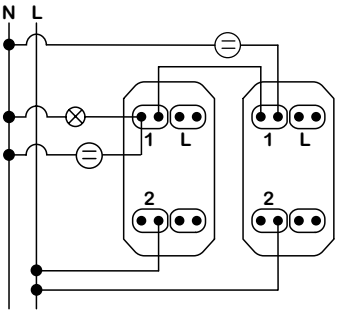

1 модуль – 2 перемикачі з індикацією

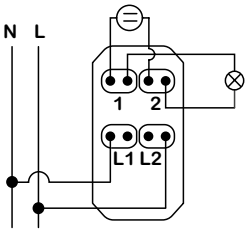

Двополюсний вимикач з індикацією

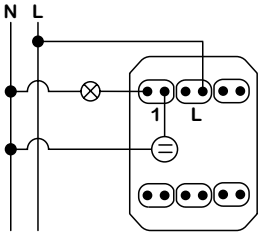

2 модулі – вимикач
з індикацією

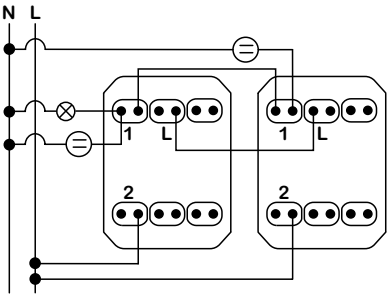

2 модулі – 2 перемикачі з індикацією

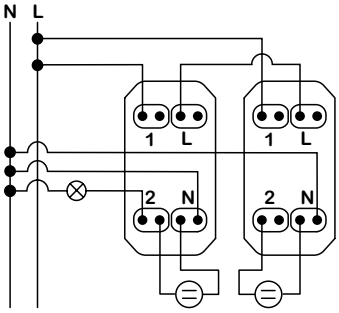

1 модуль 2 перемикачі з індикацією
і підключенням нейтралі

Підключення
Вимикачі й перемикачі

Вимикачі й кнопкові вимикачі з підсвічуванням

Приклади підключення

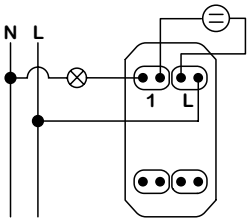

1 модуль – вимикач із підсвічуванням

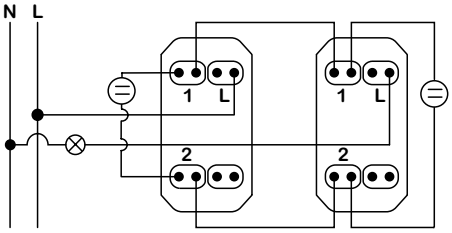

1 модуль – 2 перемикачі із підсвічуванням

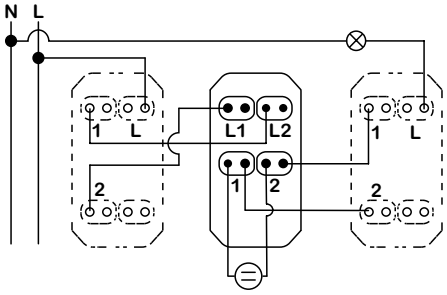

1 модуль – 2 перемикачі + перехресний перемикач із підсвічуванням

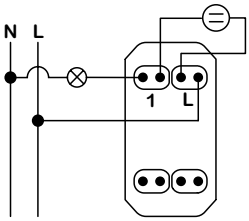

1 модуль – кнопковий вимикач із підсвічуванням

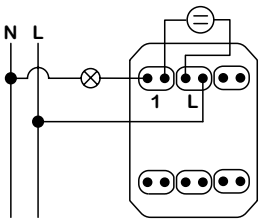

2 модулі – вимикач із підсвічуванням

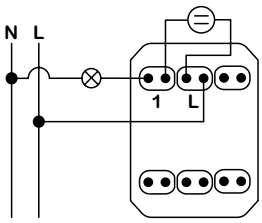

2 модулі – кнопковий вимикач із підсвічуванням

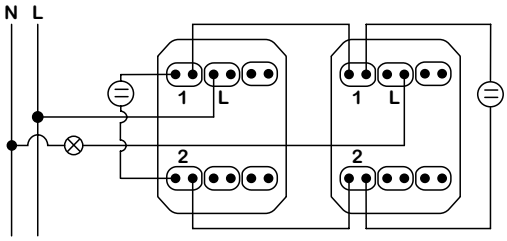

2 модулі – перемикач із підсвічуванням

Індикатори для приміщень

Дисплей і кнопковий дзвінок

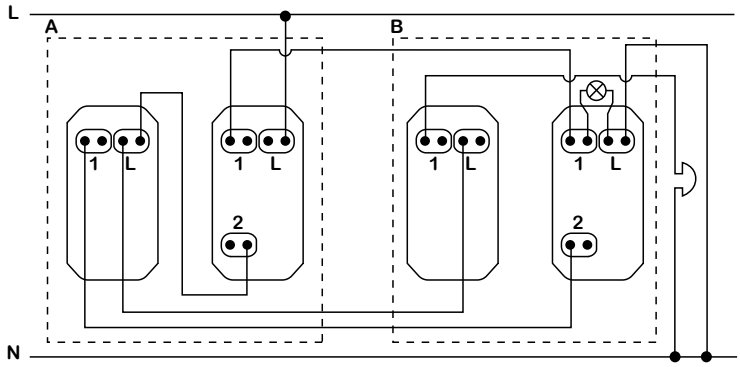

Підключення дисплея і кнопкового дзвінка

Підключення
Функції комфорту

Універсальний поворотно-натискний світлорегулятор (із підтримкою дим. LED-ламп)

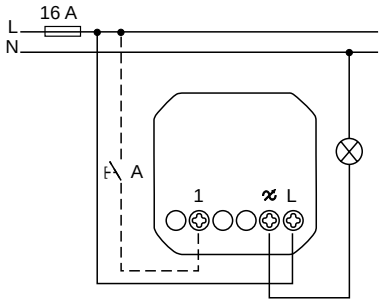

Локальне керування освітленням

Датчики руху з вимикачем на 10 A

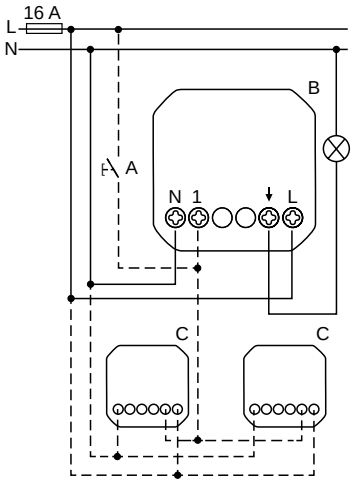

Виявлення рухомих джерел тепла (наприклад від людей)

Таймер зворотного відліку на 10 A

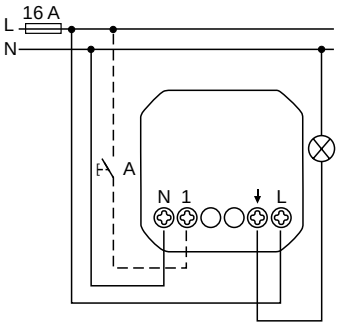

Ручне вимикання або автоматичне вимикання через запрограмований час

Термостат теплої підлоги на 10 A

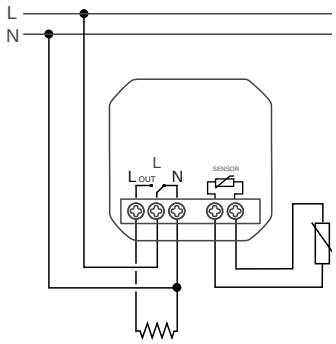

Кімнатний термостат на 8 A

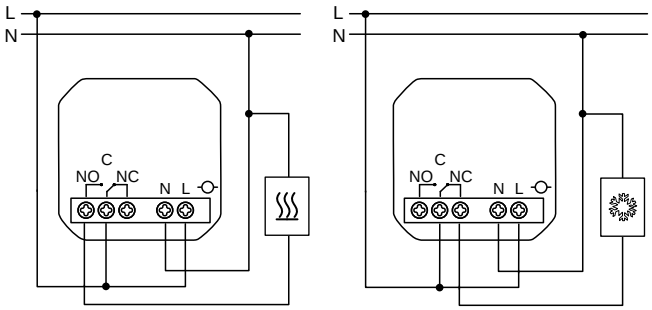

Підключення
Функції комфорту Wiser

Вимикач Wiser
для керування жалюзі

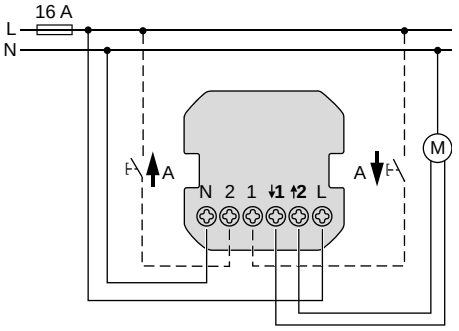

Локальне керування жалюзі, підтримка функції дистанційного керування через інтернет за допомогою Wiser Home Touch (опція)

Датчик руху Wiser
із вимикачем на 10 А

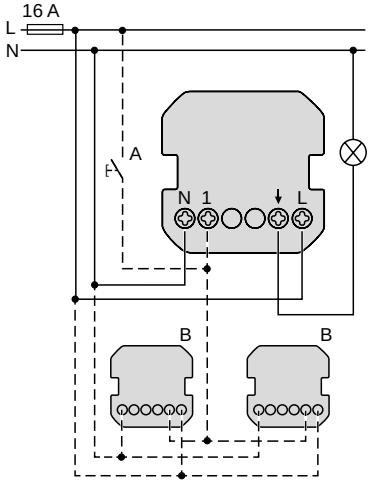

Виявлення рухомих джерел тепла (від людей), підтримка функції дистанційного керування через інтернет за допомогою Wiser Home Touch (опція)

Термостат кімнатний/теплої
підлоги Wiser

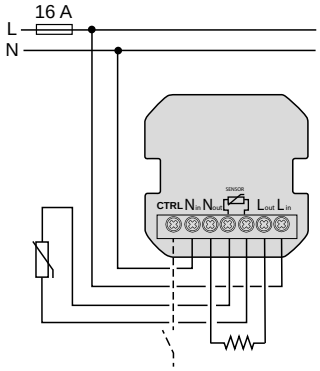

Датчик руху Wiser з універсальним
натискним світлорегулятором

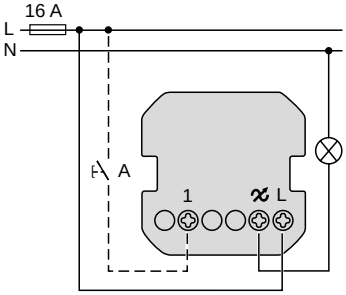

Виявлення рухомих джерел тепла (наприклад від людей) і регулювання яскравості ламп, підтримка функції дистанційного керування через Інтернет за допомогою Wiser Home Touch (опція)

Релейний вимикач Wiser на 10 А

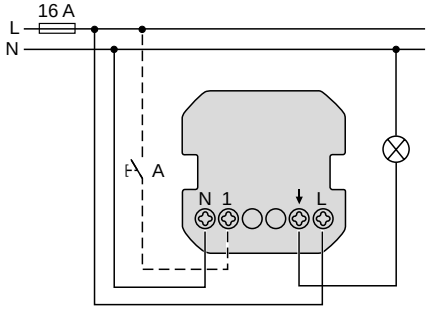

Керування навантаженням (наприклад, освітленням), підтримка функції дистанційного керування через інтернет за допомогою Wiser Home Touch (опція)

Універсальний поворотно-натискний
світлорегулятор (із підтримкою дім. LED-ламп)

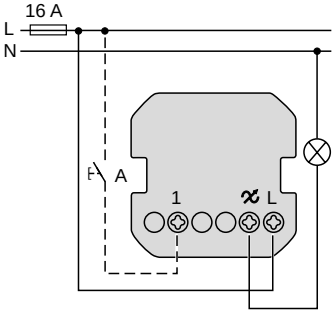

Керування освітленням, підтримка функції дистанційного керування через інтернет за допомогою Wiser Home Touch (опція)

Універсальний поворотно-натискний
світлорегулятор Wiser (із підтримкою
дім. LED-ламп)

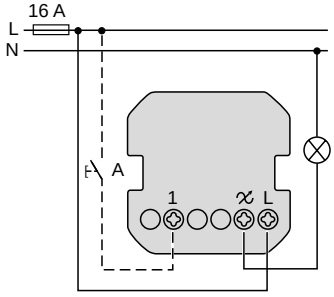

Керування освітленням, підтримка функції дистанційного керування через інтернет за допомогою Wiser Home Touch (опція)

Підключення
Додаткові функції

Електронний дзвінок

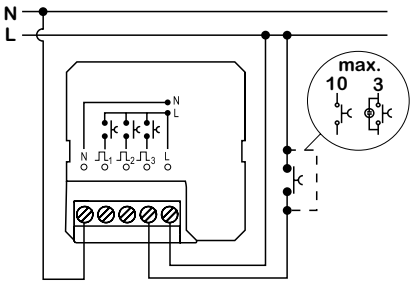

USB-конектор для передачі даних

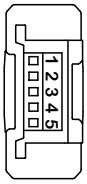

1	Vbus (5 В пост. тока)
2	D-
3	D+
4	GND
5	⏚

Підключення
Розетки

Розетка USB

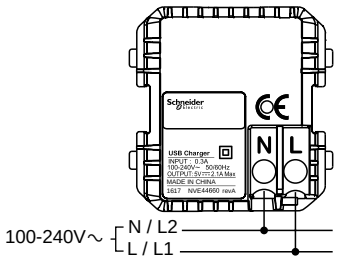

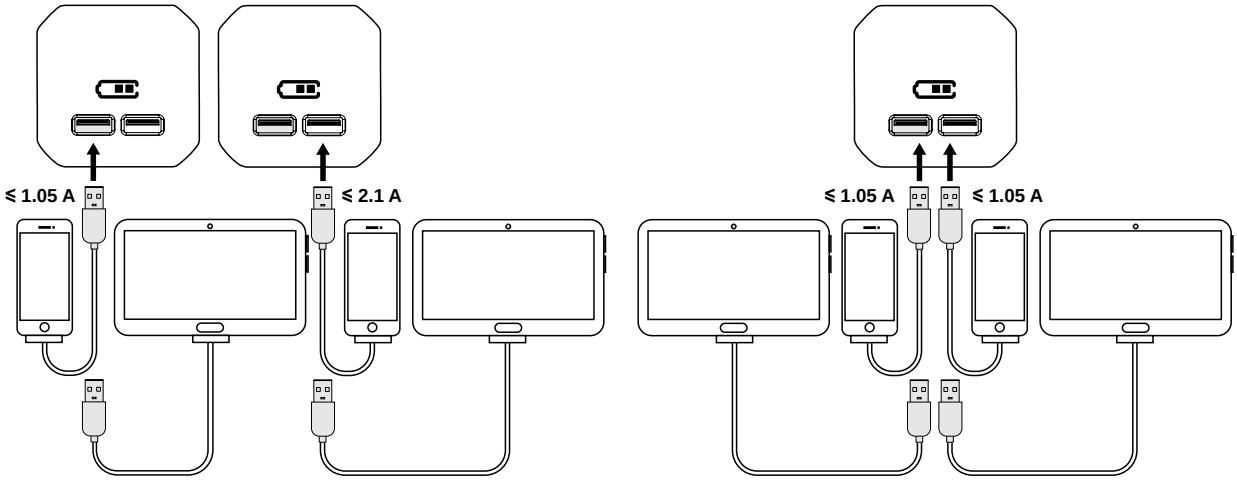

Підключення
Комп’ютерні розетки RJ45

Встановлення

Приклад монтажу неекранованого модуля без пробивного інструмента

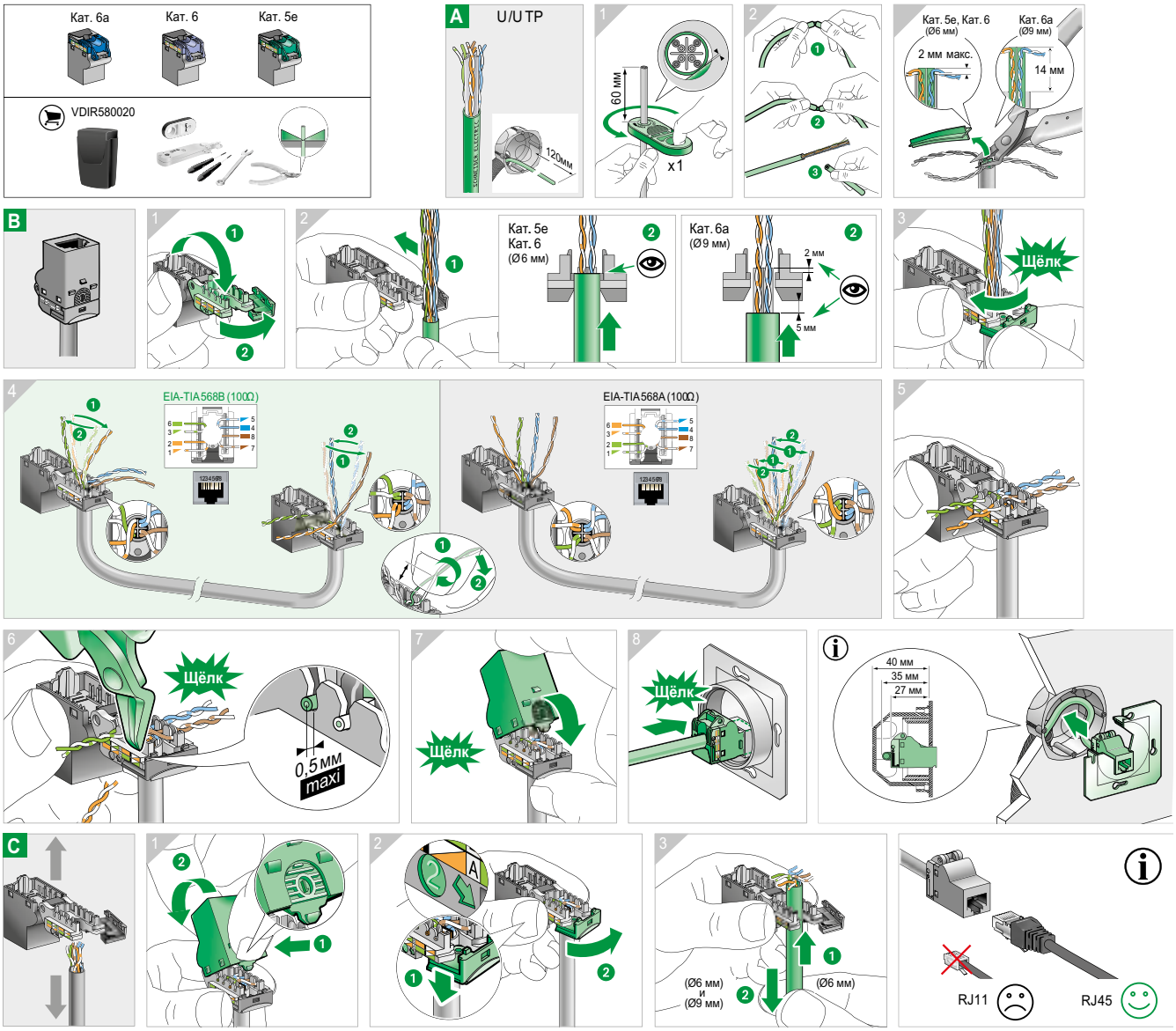

Технічні дані

Категорії

- Найважливішою характеристикою мережі є швидкість передачі даних.
- Класифікація категорій кабелю.

Категорія	Діапазон частоти	Тип мережі
Кат. 3	До 10 МГц	10 Мбіт/с, 10Base-T, Token Ring
Кат. 4	До 16 МГц	16 Мбіт/с, 10Base-T, Token Ring
Кат. 5е	До 100 МГц	1 Гбіт/с, 1000Base-T
Кат. 6	До 250 МГц	1 Гбіт/с, 1000Base-T
Кат. 6а	До 500 МГц	10 Гбіт/с, 10GBase-T

Підключення
Комп’ютерні розетки RJ45

Встановлення

Приклад монтажу неекранованого модуля з використанням пробивного інструмента

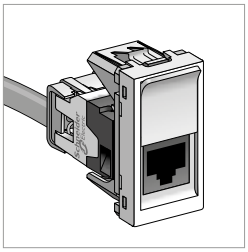

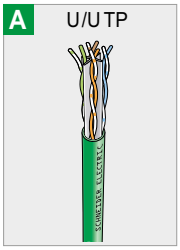

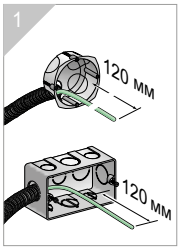

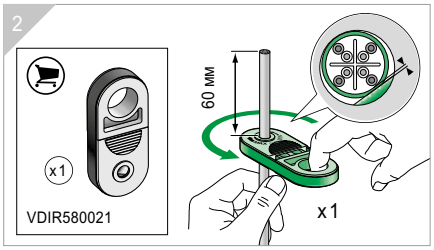

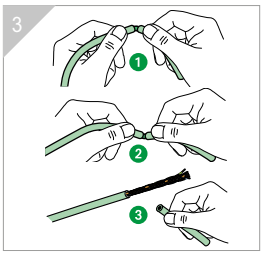

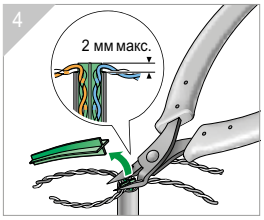

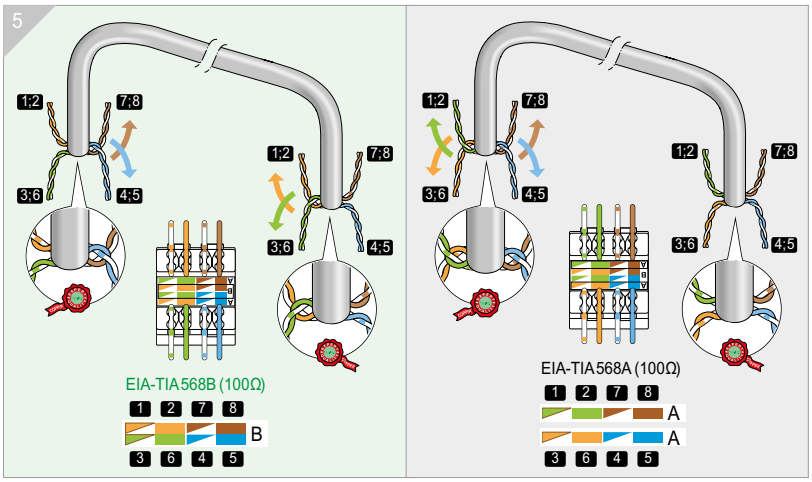

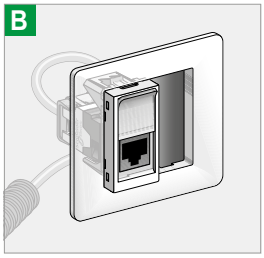

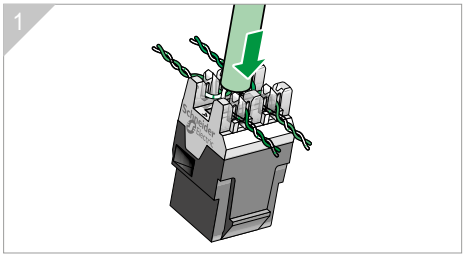

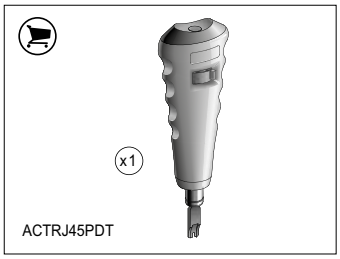

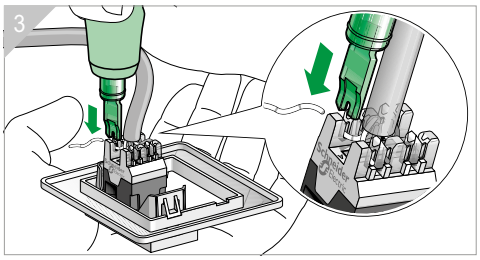

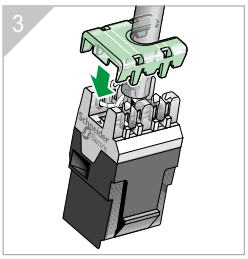

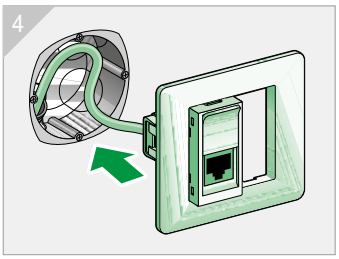

Для нотаток

Green Premium™

Екознак, яким відзначають найекологічніші вироби галузі

Green Premium™ Product

Green Premium – унікальний екознак, що дозволяє вам проводити активну природоохоронну політику, зберігаючи та підвищуючи водночас ефективність свого бізнесу. Цей екознак гарантує відповідність вимогам новітніх екологічних стандартів, а також дає багато інших переваг.

Понад 75 % продукції компанії Schneider Electric відзначено екознаком Green Premium.

Дізнайтесь, що ми називаємо «зеленим»...

Перевірте свої вироби!

Завдяки екологічному статусу продукції Green Premium компанія Schneider Electric підвищує рівень інформаційної відкритості, надаючи своїм клієнтам усю необхідну екологічну інформацію про свої вироби.

Директива RoHS

Компанія Schneider Electric зобов'язалася застосовувати вимоги Директиви RoHS до всієї своєї продукції у всьому світі, хоча дія Директиви не поширюється на значну частину виробів та обладнання компанії. Усі вироби, які відповідають критеріям цієї європейської ініціативи, спрямованої на припинення використання небезпечних речовин, мають сертифікати відповідності.

Регламент REACh

Компанія Schneider Electric застосовує регламент REACh до своєї продукції у всьому світі та надає повну інформацію про вміст особливо небезпечних речовин (SVHC) у своїх виробах.

PEP: Екологічний профіль виробу

Відповідно до стандарту ISO 14025, компанія Schneider Electric надає своїм клієнтам Екологічний профіль виробу (PEP) – повний комплект екологічної інформації, включно з даними про «вуглецевий слід» та енергоспоживання для кожного етапу життєвого циклу виробу. Екологічний профіль PEP особливо корисний для контролю та зниження енергоспоживання та/або скорочення вуглецевих викидів.

EoLI: Інструкції з утилізації

Ці інструкції, які можна отримати за допомогою одного натискання, містять такі дані:

- ккоефіцієнти використання вторинних ресурсів для продукції Schneider Electric;
- вказівки щодо зниження ризиків для персоналу під час розбирання виробів та перед початком робіт з утилізації;
- позначення деталей для утилізації або вибіркової обробки, що дозволяє знизити ризики для навколишнього середовища та/або ризики через несумісність зі стандартним процесом переробки.

Поставщик Schneider Electric в Украине

ElectroTorg

electrotorg.biz.ua

Life Is On | Schneider Electric

© Schneider Electric, 2020.
Усі права захищені. Schneider Electric | Life is on – зареєстрована торгова марка
І власність компанії Schneider Electric, її дочірніх та афілійованих із нею компаній.

UAM-CAT-UNINEW-20
01/2020